HOLD UP
HANDS UP
CE0120
EN567: 2013 / / EN12841:2006-B

• Before any use, read this notice carefully and then retain it.
• Avant toute utilisation, lire cette notice attentivement et la conserver.
• Antes de cada utilización, lea atentamente esta ficha técnica y guárdela.
• Prima di ogni utilizzo, leggere attentamente questa nota informativa e conservarla.
Lesen Sie vor jedem Gebrauch diese Anleitung aufmerksam durch und bewahren Sie sie auf.
• Antes de qualquer utilização, leia atentamente esta notícia técnica e conserve-a.

Made in Taiwan

04/2016

Garantie 3 ans
3 year guarantee
Garantia 3 años
Garanzia 3 anni
Garantie 3 Jahre
Garantia 3 anos

English

FIELD OF APPLICATION
Personal protective equipment (PPE) This product is designed for work at height, rescue, mountaineering and climbing.

EN 567:2013 - Ascender for mountaineering and climbing Use with ropes: 8 ≤ Ø ≤ 13 mm
EN 12841:2006-B - Ascending device for the work rope: Use with ropes: EN 1891 type A 10 ≤ Ø ≤ 13 mm

WARNING

These instructions must be read and retained by the owner and users. Should they be lost, they can be downloaded from beal-planet.com.
Work at height, rescue and mountaineering is inherently dangerous. Special knowledge and training are required to use this product.
The various cases of incorrect use shown in this notice are not exhaustive, there are innumerable incorrect uses possible, and it is not feasible to show them all.
This product must only be used by competent and responsible persons, or those placed under the direct control of a competent person. Failure to follow these warnings increases the risk of injury or death.
You are responsible for your own actions and decisions.
The user must make sure his health condition does not affect his security while using this material.
Warning: inert suspension in a harness can result in serious injury or death.
PPE should be issued to one person. Non-specific 'group issue' of the equipment is not advised.
The concurrent use of several pieces of equipment of which the safety functions may affect or interfere with each other may constitute a hazard.
If the product is sold on outside its first country of destination, it is essential, for the safety of the user, that the reseller provides instructions for use, maintenance, periodic examinations, and repair in the language of the country of use of the product.

Precautions:
The equipment must not be used beyond its limits or in any situation for which it is not intended. Do not use on cable or hawser laid ropes.
It is important to regularly check the correct orientation of the product and its connections.
Before and during use, consider the possibility of rescue in case you encounter some difficulty.
Never allow objects (dirt, debris, vegetation etc.) to interfere with the rope movement through the product or block the action of the cam.
High or low temperatures, humidity, frost, mud, rain, oil and dust may have a negative effect on the performance of the equipment and the rope connected to it – list not exhaustive.
Ensure the attachment connector in use is compatible with the product. The connector must be loaded along its major axis with the gate closed.
No modification or addition may be made to the equipment without the prior written agreement of the manufacturer.

RESCUE:
Provide an emergency plan before and during use, stating the resources for intervening rapidly if difficulties are encountered. This involves proper training in rescue methods.
Two person rescues using this device should only be carried out by rescuers who have been specifically trained for this technique. No shock load must be transferred to the product.
When used for rescue, this item is not classed as PPE and is not covered by PPE Directive 89/686/EEC
INSPECTION
The user's safety depends upon maintaining the efficiency and strength of the equipment.
The inspection frequency depends upon the frequency of use and must allow for factors such as regulation, the type of equipment and environmental conditions.
Regular inspections must be carried out at least once every 12 months.
Inspection must be carried out by a qualified person and must strictly observe the manufacturer's regular inspection methods.
Ensure that all the markings are legible.
Record the results of your inspection on the PPE inspection form that must be kept with the product.
The product must be REPLACED if it shows any sign of deformation, corrosion, cracking, burrs, etc.
The product can be seriously damaged by contact with chemicals.
Nomenclature (Fig 6):
1. Body
2. Cam
3. Trigger
4. Upper hole
4. Lower attachment hole
6. Rope way
7. Plastic protection
8. Plastic part for grip
Before each use:
Ensure that the product is free of corrosion, cracks, deformation, abrasion, wear, sharp edges, etc.
Ensure that the cam can move freely with no sticking or stiffness.
Ensure that the cam's spring works and makes the cam block.
Ensure that the cam's teeth are not missing or worn out.
Ensure that the attachment connector shall turn freely in the holes.
Ensure that the attachment connector locks correctly
Ensure that the rope and the termination stitching are in a good condition, without visible signs of abnormal wear.
Ensure that the product is clean.

During each use:
Ensure that the rope is correctly positioned inside the product.
Ensure that the rope is not soiled with contaminants, abrasive materials, mud or frozen.
Ensure that no foreign bodies enter the product preventing correct function of the cam.
Regularly inspect the condition of the product and its connections to the other equipment.
Ensure that the attachment connector remains locked.

COMPATIBILITY:
Check the compatibility of this product with other elements of the system
Other equipment used with the product shall meet current standards in your country
Ensure that the product and the attachment connector are compatible (shape, dimension). For the HOLD UP, BEAL recommend the O'LIGHT 3 MATIC or FLAT LINK.
Ensure that appropriate ropes are used, to ensure that the system works correctly.

USE:
Insertion of the rope: open the cam with the trigger. Catch the trigger on the body of the device. Insert the rope paying attention to the up/down indicator, and then close the cam by releasing the trigger from the body (Fig. 2. a).
Functional test: make a locking test to verify the direction of use of the device (Fig 2. b.).
Removing of the rope: the device must be unloaded. To facilitate the opening of the cam, move the device up the rope and simultaneously pull down on the trigger to swing open the cam.
Ascending: the device slides freely up and it blocks in its position when loaded via the attachment point.
The device should not be used in situations where the fall factor may be higher than 1, this means that the user will always be below the device and / or the anchor point (Fig. 3). A fall factor higher than 1 could break the rope.
Chest ascender: connect the ascender with an automatic or manual locking connector. The connector shall be inserted into the lower hole. Connect the upper hole of the device to the harness so as to maintain the device in a vertical position (Fig. 4).
For ascending a non-vertical rope, hold the horizontal part of the rope with one hand to make it as vertical as possible to avoid the risk of opening of the locking cam.
Handle ascender: to ascend a vertical rope, the device must be loaded in a good position, parallel to the rope. To prevent slippage on the rope, the device must not be loaded at an angle. If you cannot avoid loading at an angle to the rope, secure the rope with the connector of your lanyard (Fig. 5).
For ascending a non-vertical rope, guide the direction of the rope by inserting a connector into the upper double hole (Fig. 5).
Do not climb above the device or the anchor point and keep your lanyard taut.
When close to the anchor, any shock is prohibited. The device must not be loaded at an angle.

SPECIFIC INFORMATION FOR EN 12841 type B
• The device shall be used with a back up device type A on the safety rope
• The device is not suitable for use in a fall arrest system.
• To meet the requirements of EN 12841: 2006 Type B standard, use 10-13mm EN 1891 type A ropes. (Antipode 10mm and Ergo 13mm were used for the certification).
• Use an assembly with a maximum length of 1 meter to connect the device (lanyard + connectors + devices). Respect the recommended maximum length.
The rope between the device and the anchor must always be taut to reduce the risk of a fall.
When the work rope is under tension, make sure that your safety rope is not loaded. A dynamic overload can damage the safety rope.
• Nominal maximum load: 100kg.

GENERAL INFORMATION
• The anchor point must comply with the demands of the personal fall protection equipment standard EN 795. In particular, the minimum strength of the anchor point must be 12 kN.
• It is essential for safety that the device or the anchor points are correctly positioned, and the work carried out in a way to minimize the risk and length of a fall. The user shall be located below the anchor point (Fig. 1).
• Clearance: always ensure a minimum height above ground in order to avoid any impact with the structure or ground in case of a fall.
•The fall arrester harness is the only device in contact with the body which may be used in a fall arrest system.
• Take care that your products do not rub against abrasive or sharp surfaces.
• The instructions for use for each item of equipment used in conjunction with this product must be followed.
• Ambient conditions (rain, frost or mud) may affect operation of the equipment.
• This equipment is not suitable for use in a fall arrest system.

CLEANING AND MAINTENANCE:
Keep personal protective equipment in safe working order by carrying out simple preventive work such as cleaning and careful storage.
If the product is dirty, clean with soft water, and wipe it with a non-abrasive cloth.
Do not submerge the device completely in water.

STORAGE AND TRANSPORT CONDITIONS:
Store the product in clean, dry conditions, protected from ultra-violet light, chemical products, etc.
Transport the device in a shock-proof bag under conditions similar to those of storage.

MATERIALS AND TEMPERATURE OF USE
Materials: aluminum alloy, stainless steel, plastic
Temperature of use:-40°C to +60°C

MEANING OF MARKINGS :
Manufacturer name / Brand identification mark
Standard Numbers.
Serial number : NNNN MM YY.
NNNN = incremental number 0001, 0002, 0003…
MM = Month of production
YY = year of production
Read the instructions for use carefully
CE: Conformity to the European Directive

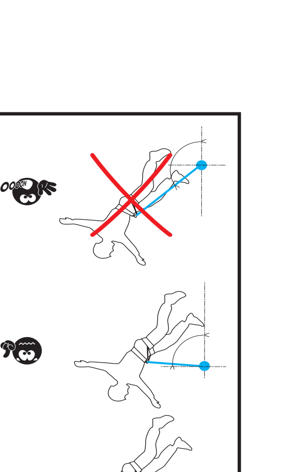
Fig. 1

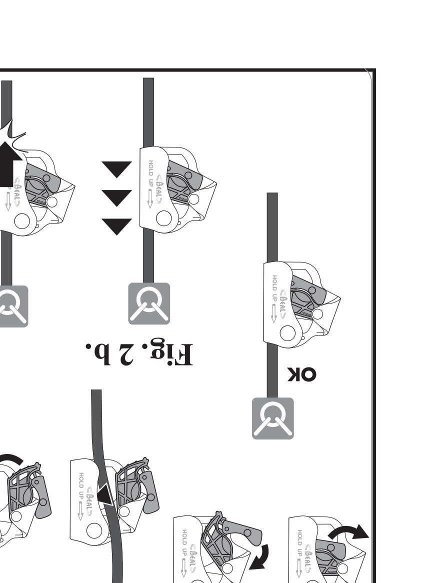
Fig. 2 a. / Fig. 2 b.

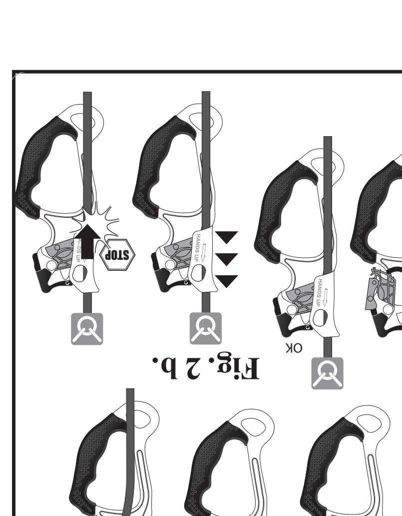
Fig. 2 a. / Fig. 2 b.

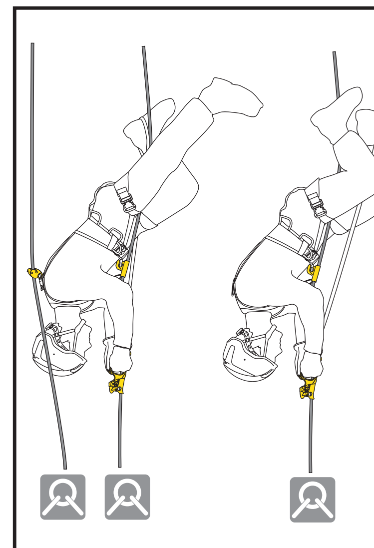
Fig. 3

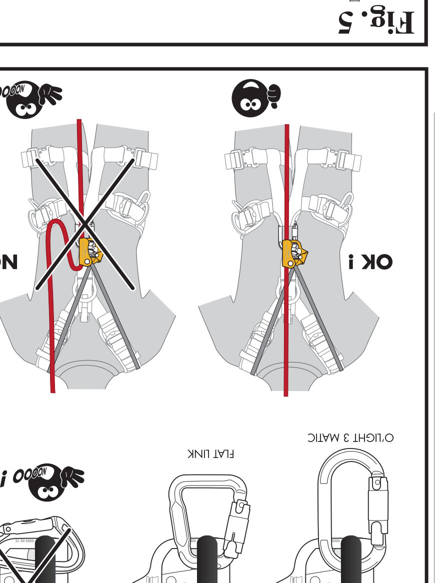
Fig. 4

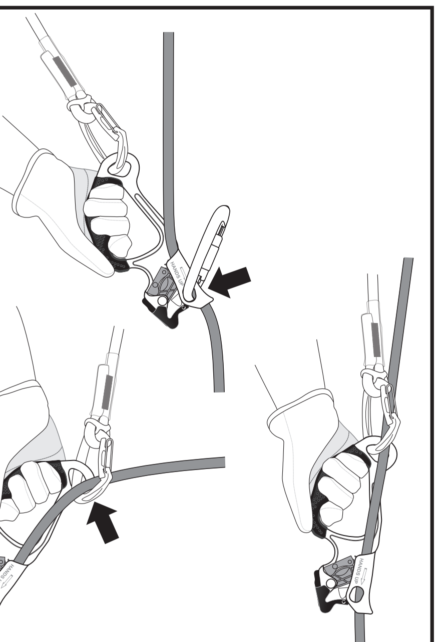
Fig. 5

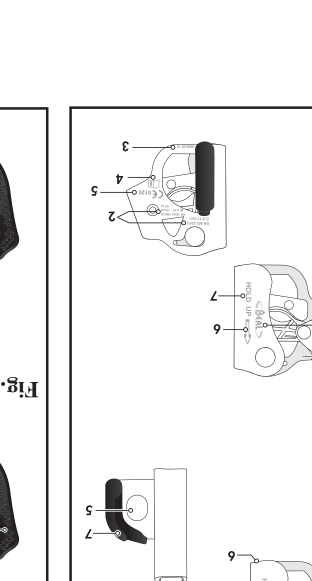
Fig. 6 / Fig. 7

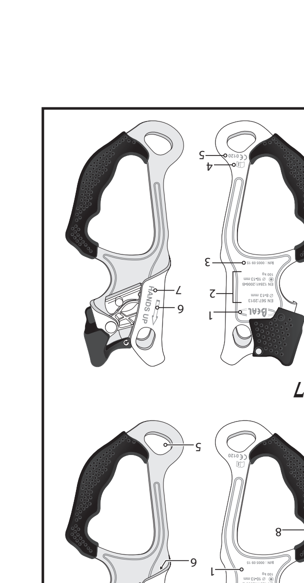
Fig. 6 / Fig. 7

검사는 적합한 사람에게 받아야 하며, 제조사의 정기적인 검사 방식을 엄격히 준수한다.
모든 마킹은 알아볼 수 있도록 해야 한다.
본 제품을 필히 사용하여 PPE 검사지에 사용자의 검사 결과를 작성한다.
변형, 부식, 균열, 표면이 거칠어지는 등의 양상이 보일 시, 본 제품은 반드시 교체되어야만 한다.
화학 물질과 접촉 시 본 제품은 심각한 손상이 발생할 수 있다.

Nomenclature (Fig 6):
1.본체
2.캠
3.방아쇠
4.상단 연결구
5.하단 연결구
6.로프 유통로
7.플라스틱 보호대
8.손잡이 용 플라스틱 부분
사용 전:
본 제품에 부식, 균열, 변형, 마모, 닳음, 날카로운 끝부분이 반드시 없도록 한다.
들러 붙거나 빽빽함 없이 캠이 자유롭게 움직이도록 해야 한다.
캠의 스프링이 잘 작동하여 캠의 움직임을 막지 않도록 해야 한다.
캠의 톱니가 빠지거나 닳지 않도록 해야 한다.
연결 장비가 자유롭게 구멍 안에서 돌아갈 수 있게 해야 한다.
연결 장비가 정확하게 잠겨야 한다.
비정상적인 마모 없이 로프 및 박음질 처리가 잘 되어있어야 한다.
본 제품을 깨끗하게 유지해야 한다.

사용하는 동안:
로프는 제품 안쪽에 정확히 위치해야 한다.
로프가 오염물질, 연마 재질, 진흙, 얼음으로 더럽혀 지지 않도록 한다.
캠의 정확한 성능을 방해하는 이물질이 제품 안에 들어가지 않았는지 확인한다.
제품의 상태 및 다른 장비와 연결 상태를 정기적으로 검사한다.
연결된 연결장비가 잠금 상태인지 확인한다.

호환성:
본 제품이 다른 시스템의 구성 품과 호환 가능한지 확인한다.
본 제품과 함께 사용되는 다른 장비는 사용 국가의 현재 기준에 부합 해야 한다.
제품과 연결 장비가 호환 가능해야 한다. (형태, 치수), BEAL은 HOLD UP 제품에 O'LIGHT 3 MATIC 또는 FLAT LINK를 사용하길 권장한다.
적합한 로프를 사용하고 시스템이 정확하게 작동하도록 해야 한다.

사용:
로프 끼워 넣기: 방아쇠를 사용하여 캠을 연다. 장비의 몸체에 방아쇠를 건다. 위/아래 표시에 주의하여 로프를 장착하고 몸체로부터 방아쇠를 풀어줌으로써 캠을 잠근다(Fig. 2. a).
성능 테스트: 장비의 사용 방법을 확인 하기 위해 잠금 테스트를 한다. (Fig 2. b.).
로프 제거: 장비에 반드시 하중이 실리지 않아야 한다. 캠의 열림을 원활히 하기 위해 캠이 활짝 열리도록 장비를 위로 올림과 동시에 방아쇠를 아래로 내린다.
등강: 장비는 자유롭게 위로 미끄러져 올라가며 연결 지점을 통해 하중이 실리면 그 위치에서 걸린다.
본 장비는 추락 계수가 1보다 높은 상황에서는 사용하면 안 된다. 이는 사용자가 항시 장비 및 확보 지점(Fig. 3) 보다 아래에 위치해야 함을 의미한다. 추락 계수 1보다 높으면 로프가 끊어질 수 있다.
가슴 등강기: 등강기를 자동 또는 수동 잠금 연결장비를 사용하여 연결한다. 연결 장비는 아래쪽 연결 구멍에 장착해야 한다. 장비를 수직 위치(Fig. 4)로 유지하기 위해서 장비의 상단 연결구를 안전벨트에 연결한다. 수직으로 놓여있지 않은 로프 등강 시, 잠금 캠이 열리는 위험을 피하기 위해 장비가 가능한 수직 상태가 되도록 한 손으로 로프의 수평 부분을 잡는다.
손잡이가 있는 등강기: 수직으로 놓인 로프 등강 시, 장비는 적합한 위치에 하중이 걸려야만 하고 로프와 평행이 되어야 한다. 로프에서 미끄러짐을 방지하기 위해, 장비는 비스듬한 상태로 하중이 실려서는 안 된다. 로프에 비스듬하게 하중이 실리는 것을 피할 수 없다면, 랜야드의 연결장비를 사용하여 로프를 단단히 고정시킨다. (Fig. 5)
수직으로 놓여있지 않은 로프를 등강 할 땐, 연결장비를 상단 이중 구멍에 넣어 로프의 방향을 잡는다. (Fig. 5). 장비 또는 앵커 지점보다 위로 등반하지 않고 사용자의 랜야드를 팽팽하게 놓는다. 앵커를 닫을 때, 어떠한 충격도 가해지면 안 된다. 장비에 비스듬하게 하중이 실려서는 안 된다.
EN 12841 type B에 대한 특정 정보
• 본 장비는 안전한 로프에서 A 유형의 백업 장비와 함께 사용 해야 한다.
이 장비는 추락방지제동 시스템에서 사용하기에 적합하지 않는다.
• 2006년 B 유형 기준 EN 12841의 요구조건에 충족하기 위해: 10-13mm EN 1891 A 유형 로프를 사용한다. (Antipode 10mm 및 Ergo 13mm 로프가 해당 인증 용으로 사용되었다.)
• 최대 길이 1m인 구성품을 사용하여 본 장비(랜야드+연결장비+장비)와 연결한다. 권장하는 최대 길이를 지킨다. 장비와 앵커 사이의 로프는 항상 추락 위험을 줄이기 위해 팽팽해야 한다.
사용중인 로프가 팽팽한 상태에 있을 때, 사용자의 안전한 로프는 하중이 실리지 않음을 확실히 해야한다. 과도한 하중은 안전한 로프를 손상 시킬 수 있다.
• 최대 하중: 100kg.

일반 정보
• 앵커 확보 지점은 개인 추락 방지 장비 기준 EN 795의 요구사항에 따라야만 한다. 특히 앵커지점 확보점 의 최소 강도는 12 kN이여야만 한다.
• 장비 또는 앵커지점 확보점은 정확하게 장착되어야 하며, 추락 위험 및 추락 거리를 최소화하는 방법으로 작업을 수행하는 것이 안전의 필수이다(Fig. 1).
• 이격거리 : 추락 시 구조물 또는 지면에 어떤 충격도 피할 수 있도록 항상 지면 위 최소 높이를 확보한다.
• 추락 제동 안전벨트는 추락 제동 시스템에 사용될 수 있는 신체와 접촉되는 유일한 장비이다.
• 제품을 거칠거나 날카로운 표면에 문지르지 않도록 주의한다.
• 본 제품과 연결하여 사용되는 장비 각각의 사용 설명서를 반드시 따라야 한다.
• 주위 환경(비, 서리, 진흙)은 장비 작동에 영향을 줄 수 있다.
• 이 장비는 추락방지 제동 시스템에서 사용하기에 적합하지 않는다.

세척 및 유지:
세척 및 보관에 주의하는 것처럼 사전 예방을 하며, 개인 보호장비를 안전한 상태로 작동할 수 있도록 유지한다.
장비가 더러워졌다면 깨끗한 물을 사용해 닦은 후, 부드러운 천으로 물기를 제거한다.
장비를 물 속에 완전히 잠기게 하지 않는다.

보관 및 운반 상태:
제품을 자외선 및 화학 제품 등으로부터 안전한 깨끗하고 건조한 환경에 보관한다.
보관 시와 유사한 환경인 충격 흡수가 가능한 가방 속에 장비를 넣어 운반한다.

재질 및 사용 온도
재질: 알루미늄 합금, 스테인리스 강, 플라스틱.
사용 온도: -40℃ 부터~ +60℃

마킹의 의미
제조 업자 명칭 / 브랜드 인식 마크
기준 번호
일련번호: NNNN MM YY.
NNNN = 증가하는 번호 0001, 0002, 0003…
MM = 생산 월
YY = 생산 년도
사용 설명서 주의 깊게 읽기
CE: 유럽 지침에 대한 순응
0120: 제조관리를 감독하는 협회의 번호, SGS 217-221 London Road - Camberley - Surrey - GU15 3EY - United Kingdom
사용 방법
제품명
CE유형의 시험 인증 기관: APAVE SUDEUROPE SAS - CS60193 - 13322 MARSEILLE Cedex 12- France, no 0082.

제품 수명
제품 결함이 없는 경우 제품 사용 기한 없이 영구적으로 사용 가능하다. 그러나 강도 높은 사용, 제품 부품 손상, 화학 물질 접촉, 고온, 마모, 강한 충격, 권장 유지 관리 실패 등과 같은 경우에는 제품의 수명을 단축시킬 수 있다.

본 제품을 사용할 수 없다고 여겨지는 경우:
검사에 통과하지 못했을 때
고 압력을 받았을 때 (예: 무거운 하중으로 과격하게 추락 시)
제품의 사용 내역이 알려지지 않았을 때
안정성에 대한 의심이 들 때-

BEAL 품질 보증
본 제품은 자재 및 생산 불량사항에 대응하여 3년 동안 품질을 보증한다.
품질 보증 제외: 일반적으로 닳거나 찢김, 수정, 개조, 부적합한 보관, 정비 불량, 사고로 인한 손상, 과실, 부적합하고 부적절한 사용.

책임
BEAL 은 발생한 일에 대한 결과, 직, 간접적인, 우연한 또는 다른 유형의 손상 및 제품 사용으로부터 발생된 결과 에 대한 책임이 없다.

① **Individual Number /** N° inviduel / **N° indivual /** N. Indiduale / **Individuelle Nummer**	② **Date of purchase /** Date d'achat **Fecha de compra /** Data di acquisto / **Kaufdatum**
③ **Year of manufacture** Année de fabrication **Año de fabricación** Anno di fabbricazione **Herstellungsjahr**	④ **Date of first use** Date de première utilisation **Año de fabricacion** Data del primo utilizzo **Datum der ersten Verwendung**
⑤ **Controller** Contrôleur **Inspector** Controllore **Krontolleur**	⑥ **User** Utilisateur **Usario** Utilizzatore **Benutzer**
⑦ **Comments /** Commentaires / **Comentarios /** Note / **Bemerkungen**	

⑧ **Inspection every 3 months /** Inspection tous les 3 mois / **Inspección cada 3 meses /** Controllo ogni 3 mesi **/ Kontrolle all 3 Monate**

⑨ **Date** Date **Fecha** Data **Datum** **Data** **Datum**	⑩ **Decision** Décision **Decisión** Decisione **Entscheidung** Veredito **Besluit**	⑪ **Comments** Commentaires **Comentarios** Note **Bemerkungen** Comentários **Opmerkingen**	⑫ **Date of the next inspection** Date du prochain contrôle Fecha proxima inspección

1	**Individuellt nummer /** Individuelt nummer / **Idividuelt nummer /** Yksilönumero / **Numer indywidualny /** Egyedi azonosítószám / **Individuální číslo /** Individuálne číslo / **Individualni broj /** Individualna Številka / **Numar individual /** Bireysel numara / 個別番号 / 专有编码 / 개별 번호 / Индивидуальный номер **Ατομικός αριθμός** / Индивид. номер
2	**Inköpsdatum /** Kjøpsdato / **Dato for køb /** Osto päivä / **Data zakupu /** Vásárlás dátuma / **Datum nákupu /** Dátum zakúpenia /**Datum kupovine /** Datum nakupa /**Data achizitionarii /** Satın alma tarihi / 購入日 / 购买日期 /구입 날짜 / Дата покупки /**Ημερομηνία αγοράς** / Дата на закупуване
3	**Tillverkningsår /** Produksjonsår / **Dato for fremstilling /** Valmistusvuosi / **Rok produkcji /** Gyártás éve / **Rok výroby /** Rok výroby /**Godina proizvodnje /** Leto proizvodnje /**Anul fabricarii /** Üretim yılı /製造年 / 生产年限 /제조년도/ Год производства /**Έτος κατασκευής** / Год. на производство
4	**Datum för första användande /** Dato for første bruk / **Dato for ibrugtagning /** Käyttöön otto päivä / **Data pierwszego użycia /** Első használatbavétel dátuma / **Datum prvního použití /** Dátum prvého použitia / **Datum prve upotrebe /** Datum prve uporabe / **Data primei utilizari /** İlk kullanım tarihi / 使用開始日 / 首次使用时间 /처음 사용/ Дата первого использования/ **Ημ/νία 1ης χ** / Дата на първа употреба
5	**Kontrollant /** Kontrollør / **Krontrollør /** Volvoja / **Kontroler /** Ellenőr / **Pověřená osoba /** Kontrolór / **Kontrolisao /** Preglednik / **Controlor /** Kontrol eden /管理者 /保管員 /논평 / Кто использует /**Ελεγκτής** / Контрольор
6	**Användare /** Bruke / **Bruger /** Käyttäja / **Użytkownik /** Felhasználó / **Uživatel /** Užívateľ /**Korisnik** / Uporabnik / **Utilizator /** Kullanıcı /使用者 /使用者 /사용자 / Кто контролирует состояние / **Χρήστης** / Потребител
7	**Kommentarer /** Kommentare / **Kommentarer /** Kommentteja / **Uwagi /** Megjegyzés / **Komentář** / Poznámky / **Komentar /** Opombe / **Comentarii /** Notlar / コメント / 评论 / 논평 / Комментарии/ **Σχόλια** / Коментари
8	**Besiktning var tredje månad /** Inspeksjon hver 3. måned / **Inspektio hver 3 måned /** Tarkastukset 3 vuoden välein / **Kontrola co 3 miesiące /** Időszakos felülvizsgálat 3 havonta / **Kontrola každé 3 měsíce /** Kontrola každé 3 mesiace / **Inspekcija svaka 3 meseca /** Pregled vsake 3 mesece / **Inspectie la fiecare 3 luni /** Her 3 ayda bir inceleme /3ヶ月毎の定期点検 / 每三个月 / 3 개월마다 검사 / Результаты ежеквартальной проверки / **Έλεγχος κάθε 3 μήνες** / Инспекция на всеки три месеца
9	**Datum /**Dato / **Dato /**Päivämäärä /**Data** / Dátum / **Datum** /Dátum /**Datum** /Datum /**Data** /Tarih / 日付 /日期 /날짜 /Дата /**Ημερομηνία** /Дата
10	**Beslut /** Avgjørelse / **Beslutning /**Päätös /**Decyzja** /Minősítés / **Rozhodnutí** /Rozhodnutie /**Ocena** / Ugotovitev /**Decizie** /Karar / 決定事項 / 抉择 / 결정 /Заключение /**Απόφαση** /Заключение
11	**Kommentarer /** Kommentarer / **Kommentarer** /Kommentit /**Uwagi** / Megjegyzés /**Komentář** / Poznámky /**Komentar** / Opombe /**Comentarii** /Notlar / コメント/ 备注 /논평 /Комментарии / **Σχόλια** /Коментар

BEAL
2 rue Rabelais
38200 Vienne FRANCE
Tel: +33 (0)4 74 78 88 88
Fax: +33 (0)4 74 85 27 76

de cada intervención, para evitar el riesgo de colisión contra el suelo o un obstáculo en caso de caída.
Un arnés anticaídas es el único dispositivo de sujeción del cuerpo que está permitido utilizar en un sistema de detención de caídas.
Cuidar de que ningún elemento del equipo frote sobre materiales abrasivos o elementos cortantes.
Deben respetarse las instrucciones de uso que se especifican en las fichas técnicas de cada equipo.
El clima (lluvia, hielo, barro) puede alterar el funcionamiento del material.
Este aparato no es adecuado para formar parte de un sistema de detención de caídas a menos que tampoco sea conforme a las demás normas aplicables.

LIMPIEZA Y MANTENIMIENTO
Para mantener el EPI en un estado de funcionamiento óptimo, aplique las medidas preventivas adecuadas, como una buena limpieza y un almacenamiento seguro.
Si el producto está sucio, límpielo con agua dulce y séquelo con un paño no abrasivo, engrasar los ejes con un aceite a base de silicona.
No sumergir el producto completamente en agua.
Condiciones de almacenamiento y transporte: conservar el producto en seco y protegido de los rayos UV y los productos químicos.
Transportar el producto en un saco protegido contra golpes y en condiciones similares a las de almacenamiento.

MATERIALES Y TEMPERATURA DE UTILIZACIÓN
Aleación de aluminio, acero inoxidable, plástico.
Este producto puede utilizarse a temperaturas comprendidas entre -40°C a +60°C

SIGNIFICADO DE LOS MARCADOS (Fig. 7)
Nombre del fabricante
Número de las Normas EN de referencia
N° de lote (IdN: NNNN MM YY)
NNNN = número consecutivo 0001, 0002, 0003…
MM = mes de fabricación
YY = año de fabricación
Pictograma animando al usuario a leer y asimilar las instrucciones antes de usar este producto
CE: Conformidad a la Directiva Europea
0120: Número del organismo que interviene en el control de la fabricación, SGS 217-221 London Road - Camberley - Surrey - GU15 3EY - United Kingdom
Sentido correcto de utilización del producto
Nombre del producto

Organismo notificado que interviene en el examen CE de tipo: APAVE SUDEUROPE SAS - CS60193 – 13322 MARSEILLE Cedex 12 - France, no 0082.

VIDA ÚTIL
La vida útil de un producto metálico es ilimitada.
Un producto se puede destruir durante el primer uso. Es la inspección la que determina si el producto debe ser desechado inmediatamente.
Los siguientes factores pueden reducir la vida del producto: uso intensivo, daño a los componentes del producto, contacto con substancias químicas, temperatura elevada, abrasiones, choques violentos.
Un producto debe considerarse inutilizable:
- cuando no supera la inspección
- cuando se ha sometido a esfuerzos muy importantes (caída violenta con un peso importante)
- si hay la más mínima duda sobre su seguridad
- cuando no se conoce el historial de utilización del producto

GARANTÍA BEAL
Este producto está garantizado durante 3 anos contra cualquier defecto en los materiales o de fabricación. Se excluye de la garantía: el desgaste normal, las modificaciones o retoques, el mal almacenamiento, la mala conservación, los daños debidos a los accidentes, a las negligencias y a las utilizaciones para las que este producto no está destinado.

RESPONSABILIDAD
BEAL no es responsable de las consecuencias directas, indirectas, accidentales o de cualquier otro tipo de perjuicio resultante del uso de sus productos.

Italiano

UTILIZZO
Dispositivo di protezione individuale (DPI). Il prodotto è concepito per lavori in quota, soccorso, alpinismo e arrampicata.

EN 567:2013 – Dispositivo per risalita uso sportivo compatibile con I seguenti diametri di corda: 8 ≤ Ø ≤ 13 mm
EN 12841:2006-B – Dispositivo per utilizzo in ambito professionale da utilizzarsi con corde EN 1891 tipo A 10 ≤ Ø ≤ 13 mm

ATTENZIONE
Queste informazioni devono essere lette e conservate da parte del proprietario e degli utilizzatori. In caso di perdita, le informazioni sono disponibili sul sito www.bealplanet.com
Il lavoro in quota, soccorso e alpinismo sono attività potenzialmente pericolose. Per l'utilizzo di questo prodotto sono richieste la conoscenza delle tecniche e una competenza specifica.
- Le situazioni d' errato utilizzo presentate in questo documento non possono essere considerate esaustive.Esistono infinità di utilizzi impropri al punto da renderne impossibile l'enumerazione.
- Questo prodotto deve essere utilizzato da persone competenti e preparate, comunque sotto controllo di persone competenti e preparate. Ogni infrazione a queste regole aumenta il rischio di lesioni o morte.
Solo voi siete responsabili delle vostre proprie azioni e decisioni.
Gli utilizzatori dovranno accertarsi del loro stato di salute perchè non infici la loro sicurezza durante l'impiego di questo materiale.
Attenzione: la sospensione inerte con l'imbracatura può provocare danni importanti per la salute o la morte.
Questo DPI va utilizzato singolarmente e non in gruppo.
Esiste un pericolo supplementare se si utilizzano più articoli dove la funzione di sicurezza di un prodotto è compromessa dalle funzioni di sicurezza di un altro interferendo tra loro.
E' fondamentale per la sicurezza degli utilizzatori, che nel caso un prodotto sia venduto al di fuori del Paese di destinazione, il rivenditore fornisca le informazioni sul modo di impiego, le istruzioni di manutenzione, le revisioni periodiche e le istruzioni relative alle riparazioni, redatte nella lingua del Paese dove il prodotto verrà utilizzato.

Precauzioni:
Il prodotto non deve essere utilizzato al di fuori delle sue limitazioni o in tutti gli altri casi per cui non sia previsto.
Non usare questo bloccante su cavi metallici o corde a treccia (canapi).
- Durante l'utilizzo verificate sempre il corretto posizionamento del prodotto e del connettore.
- Prima e durante l'uso, verificate sempre le possibilità di soccorso.
Non lasciare che oggetti, ostacoli, detriti o vegetazione interferiscano con il movimento della corda o blocchino l'azione della camma.
Le temperature alte o basse, l'umidità, il ghiaccio, il fango, la pioggia, l'olio, la polvere possono influenzare negativamente le prestazioni del dispositivo e della corda collegata.
Assicurarsi che il moschettone di attacco sia compatibile con il prodotto. Il connettore deve essere in carico sul suo asse maggiore e perfettamente chiuso.
Qualsiasi modifica al prodotto anche addizionale non è possibile senza la precedente autorizzazione scritta del fabbricante.

SALVATAGGIO:
Prima e durante, prevedete un piano di soccorso e definite le modalità di intervento rapido in caso di difficoltà. È necessaria una formazione adeguata per le procedure di salvataggio.
Due persone in situazione di salvataggio possono essere recuperate soltanto da soccorritori specificamente formati per questa tecnica. Eventuali shock non devono essere trasferiti sul prodotto.
Se usato per il soccorso, questo prodotto non può essere classificato come DPI e non rispetta le direttive 89/686/EEC.
ISPEZIONE
La sicurezza dell'utilizzatore è legata al mantenimento dell'efficacia e alla resistenza dell'equipaggiamento.
La frequenza dei controlli dipende dalla frequenza d'uso e deve tenere conto di fattori come la regolazione, il tipo di apparecchiatura e condizioni ambientali.
L'ispezione periodica dovrà essere eseguita almeno una volta ogni 12 mesi.
L'ispezione periodica dovrà essere condotta da una persona competente e nel pieno rispetto di quanto indicato dal fabbricante.
Il controllo della leggibilità delle indicazioni marchiate sul prodotto dev'essere anch'essa eseguita.
L'esito di tutte le ispezioni devono essere riportate sui moduli o sistemi appositi e devono essere custodite sempre insieme al prodotto.
Se il prodotto lascia intravedere segni di deformazione, corrosione, rotture o formazioni di bordi taglienti etc, SOSTITUIRLO immediatamente.
Agenti chimici possono seriamente danneggiare il prodotto.
Nomenclatura (Fig 6):
1. Corpo
2. Camma
3. Grilletto
4. Foro superiore
5. Foro di attacco inferiore
6. Direzione della corda
7. Protezione plastica
8. Parte plastificata per migliorare la presa
Prima di ogni uso:
- In caso in cui il prodotto manifesti segni d'usura eccessiva, deformazioni, corrosione anormale, fessure, formarsi di angoli vivi, quanto altro potrebbe modificarne la funzionalità stessa, non esitate a sostituirlo immediatamente!!
Assicurarsi che la camma possa muoversi liberamente senza rallentamenti o indurimenti.
Assicurarsi che la molla della camma funzioni e che blocchi la camma stessa.
Assicurarsi che i denti della camma non siano logori o mancanti.
Assicurarsi che il connettore scorra agevolmente nei fori.
Assicurarsi che il moschettone sia posizionato correttamente.
Assicurarsi che la corda e la terminazione cucita siano in buone condizioni, senza visibili segni di usura non normale.
Assicuratevi che il prodotto sia pulito.

Durante l'utilizzo:
Assicurarsi che la corda sia correttamente posizionata all'interno del dispositivo.
Assicurarsi che la corda non presenti tracce di sporco, materiali abrasivi, fango o ghiaccio.
Assicurarsi che oggetti esterni inficino il corretto funzionamento della camma.
Controllare regolarmente le condizioni del prodotto e le sue connessioni con altro equipaggiamento.
Assicurarsi che il moschettone di attacco rimanga sempre chiuso.

COMPATIBILITÀ:
Verificare la compatibilità di questo prodotto con gli altri elementi del sistema.
Ogni altro dispositivo utilizzato con questo prodotto deve rispettare le norme vigenti nel Vostro Paese.
Assicurarsi che dispositivo e moschettone di attacco siano compatibili per forma e dimensione. Per HOLD UP, BEAL raccomanda O'LIGHT 3 MATIC o FLAT LINK.
Per assicurare il buon funzionamento del sistema, utilizzate le corde adatte.

UTILIZZO
Inserimento della corda: aprire la camma con il grilletto. Agganciare il grilletto al corpo del dispositivo. Inserire la corda facendo attenzione all'indicatore up/down, quindi chiudere la camma azionando nuovamente il grilletto (Fig. 2. a).
Test di funzionamento: fare una prova di chiusura per verificare la direzione dell'uso del dispositivo (Fig 2. b.).
Per rimuovere la corda: il dispositivo deve essere libero da carichi. Per facilitare le operazioni di apertura della camma, far salire il dispositivo sulla corda e simultaneamente abbassare il grilletto per liberare la camma.
Ascensione: il dispositivo deve muovere in salita liberamente e bloccarsi nella sua posizione quando caricato sul punto di ancoraggio.
Il dispositivo non deve essere utilizzato in situazioni dove il fattore di caduta è superiore a 1, ciò significa che l'utilizzatore deve sempre stare al di sotto del dispositivo o del punto di ancoraggio (Fig. 3). Un fattore di caduta superiore a 1 può spezzare la corda.
Risalita con pettorale: connettere il dispositivo con un moschettone a chiusura manuale o automatica. Il moschettone deve essere inserito nel foro inferiore. Connettere il foro superiore all'imbracatura per mantenere il dispositivo in posizione verticale (Fig. 4). Per risalite su corde non verticali. Tenere la parte orizzontale della corda con una mano e cercare di renderla il più possibile verticale per evitare il rischio di apertura della camma.
Risalita manuale: per risalire una corda verticale il dispositivo deve essere caricato in posizione corretta, parallelamente alla corda. Per prevenire scivolamenti della corda, evitare il carico del dispositivo in modo angolare, in caso contrario assicurare il dispositivo con un moschettone al vostro cordino (Fig. 5).
Per risalire una corda non verticale, guidare la direzione della corda inserendo un moschettone nel doppio foro superiore (Fig. 5).
Non arrampicare al di sopra del dispositivo o del punto di ancoraggio a mantenere sempre in tensione il vostro cordino.
Vicino all'ancoraggio evitare ogni shock, il dispositivo non deve essere caricato su uno spigolo.

INFORMAZIONI SPECIFICHE PER LA NORMA EN 12841 type B
• Il dispositivo deve essere usato in abbinamento ad un sistema di regolazione di tipo A per la corda di sicurezza.
• Il dispositivo non è compatibile per essere utilizzato come Sistema di arresto delle cadute. Esso è destinato alla prevenzione delle cadute.
• Per rispettare la norma EN 12841: 2006 Tipo B standard, usare corde di tipo A da 10-13mm EN 1891. (Antipode 10mm e Ergo 13mm sono state usate per la certificazione).
• Usare un assemblaggio con lunghezza massima di 1 mt per connettere il dispositivo (longe cordino + connettore + dispositivo). Rispettare la lunghezza massima raccomandata.
La corda tra il dispositivo e l'ancoraggio deve sempre essere tesa per ridurre il rischio di caduta.
Quando la corda di lavoro è in tensione, assicurarsi che la corda di sicurezza non sia sottoposta a carico. Un ulteriore carico dinamico potrebbe danneggiare la corda di sicurezza.
• Massimo carico nominale: 100kg.

INFORMAZIONI GENERALI
• Il punto di ancoraggio deve essere compatibile con lo standard di protezione anticaduta EN 795. In particolare , la resistenza minima del punto di ancoraggio deve essere di 12 kN.
• E' essenziale per la sicurezza che il dispositivo o il punto di ancoraggio siano perfettamente posizionati e che il lavoro effettuato riduca al minimo il rischio e la lunghezza della caduta. L'utilizzatore si deve posizionare al di sotto del punto di ancoraggio (Fig. 1).
• Avvertenza: assicurarsi sempre della lunghezza minima di altezza dal terreno per evitare impatti in caso di caduta.
L'imbracatura per il corpo è l'unico dispositivo di presa che può essere utilizzato con un sistema di arresto caduta mobile.
• Avere cura del prodotto preservandolo da materiali abrasivi o superfici taglienti.
• Le istruzioni per l'uso di ogni prodotto combinato con il dispositivo devono sempre essere osservate.
Le condizioni quali pioggia, ghiaccio o fango, possono alterare il funzionamento del dispositivo.
• Questo apparecchio non è adatto per l'uso in un sistema di arresto della caduta.

PULIZIA E CONSERVAZIONE :
Conservare il DPI in uno stato di funzionamento attraverso azioni preventive come la pulizia e un adatto luogo di conservazione.
Se il dispositivo è sporco, lavatelo con acqua dolce ed asciugatelo con un panno morbido.
Non lasciate per lungo tempo il dispositivo in acqua.

Per il trasporto:
Stoccare il prodotto in luogo pulito e in condizioni asciutte , protetto dai raggi ultra violetti, agenti chimici ecc.
Il trasporto deve avvenire in borse che proteggano gli urti e che rispettino le condizioni di stoccaggio.

MATERIALI E TEMPERATURE DI UTILIZZO
MaterialI: lega d'alluminio, acciaio inoxl, plastica
Temperatura di utilizzo :-40°C to +60°C

SIGNIFICATO DELLE MARCATURE
Nome del fabbricante / Marchio di identificazione
Numeri seriali
N. di lotto: NNNN MM YY.
NNNN = numero progressivo 0001, 0002, 0003…
MM = Mese di produzione
YY = Anno di produzione
Leggere le istruzioni per l'uso.
CE : Marchio di conformita alla direttiva Europea.
0120 : Numero dell´ente che interviene nel controllo della produzione, SGS 217-221 London Road – Camberley - Surrey - GU15 3EY - United Kingdom
Direzione del dispositivo in attività
Nome del prodotto

Ente riconosciuto che interviene nell'esame CE tipo: APAVE SUDEUROPE SAS. BP193 - 13322 MARSEILLE Cedex 16 - France, no 0082

DURATA DI VITA
La durata di vita dei prodotti metallici è illimitata.
Un dispositivo può subire danni irrimediabili al suo primo utilizzo. L'ispezione periodica determinerà se il prodotto deve essere eliminato al più presto.
I seguenti fattori possono però ridurre la vita del prodotto: utilizzo intenso, danni a componenti del prodotto, contatti con sostanze chimiche, temperature elevate, abrasioni, tagli, urti violenti, errori nell'uso e nella conservazione raccomandati.

Il prodotto diviene inutilizzabile:
-se manca l'ispezione
- se è stato sottoposto ad urti violenti (es. una importante caduta con molto peso)
- se la storia del prodotto non è conosciuta
- se esiste un dubbio sulla sua sicurezza

Garanzia BEAL
Questo prodotto ha una garanzia di 3 anni contro ogni difetto di materiale o di fabbricazione. Sono esclusi dalla garanzia: l'usura normale, le modifiche o i ritocchi, la cattiva conservazione, la manutenzione impropria, i danni dovuti agli incidenti, alle negligenze e agli utilizzi ai quali questo prodotto non e destinato.

RESPONSABILITÀ
BEAL non e responsabile delle conseguenze dirette, indirette, accidentali o di ogni altro tipo di danno verificatosi o causato dall'utilizzo dei suoi prodotti.

Zhongguo

应用范围
个人保护设备（PPE）　　此产品设计用于高空作业，救援，登山及攀岩。

EN 567:2013 -用于登山和攀岩使用的绳索上升器：8 ≤ Ø ≤ 13 mm
EN 12841：2006-B-绳索作业上升设备：使用绳索：EN 1891 type A 10 ≤ Ø ≤ 13 mm

警告

此说明必须由设备的所有者或使用者阅读并妥善保管。丢失后，可以从beal-planet官网下载。
高空作业，救援和登山有潜在的危险。使用此产品前需要专门的知识和训练。
说明中错误的使用例子无法全部展示，现实情况下有很多种错误的使用方法，所以不可能全部加以说明。
只有有能力和能够负责的人员可使用此产品，或在有能力的人员的直接监督下使用。不遵守此警告会增加受伤甚至死亡的风险。
你应该对个人的行动和决定负责。
使用者在使用设备前必须确定其身体条件不会影响到作业的安全性。
警告：长时间无意识的处于安全带的悬挂下会导致严重受伤甚至死亡。
PPE仅用于单人使用。没有特别说明是"集体设备"都不建议多人使用。
同时使用多件设备可能会影响其他设备的安全性，从而造成危险。
如果该产品销往其他国家，为了使用者的安全，销售方必须提供该国所使用语言的使用说明，维护，周期检查和维修说明。

注意：
使用设备时不应该超过其极限或用于该产品设计范围外的使用环境。不能用于钢缆及螺旋绳。
经常检查设备是否处于正确的受力位置，及是否连接正确。
使用前和使用时，考虑可能遇到困难后的救援措施。
不要让外来物（泥土，碎片，植物等）随绳索进入设备内或阻碍凸轮的工作。
高温或低温，潮湿，结冰，泥土，雨水，油或尘土会对设备和绳索的性能带来影响-举例并不完全。
确定连接设备的锁扣与之兼容。锁扣受力时必须在主轴方向上，且锁门关闭。
在生产商没有授权的前提下不得对设备进行更改或添加其他部件。

救援：
在使用前和使用时有紧急救援预案，当遇到困难时能快速介入救援。这需要之前正常的救援训练。
只有经过专门训练的救援人员才能在双人救援使用该设备。该设备不能承受冲击力。
当用于救援时，该设备不属于PPE范畴内，并且不再PPE的89/686/EEC指令范畴下。
检查
使用者的安全取决于对设备的有效性和强度的维护。
检查频率根据使用频率，当地法规，设备类型和使用环境来确定。
至少12个月做一次周期检查。
检查必须由有资格的人员进行，并且严格按照生产商的检查步骤进行。
确定所有的标记都是可读的。
记录PPE的检查结果，并随该设备一同保存。
当产品出现任何的形变，腐蚀，裂纹，毛刺等时必须报废并更换。
设备遇到化学试剂时可能会被严重损坏。
组成部件(图 6):
整体结构部分
凸轮
开关
上连接孔
下连接孔
绳索通道
塑料保护边缘
塑料把手

应用范围
个人保护设备（PPE）　　此产品设计用于高空作业，救援，登山及攀岩。

EN 567:2013 -用于登山和攀岩使用的绳索上升器：8 ≤ Ø ≤ 13 mm
EN 12841：2006-B-绳索作业上升设备：使用绳索：EN 1891 type A 10 ≤ Ø ≤ 13 mm

警告

此说明必须由设备的所有者或使用者阅读并妥善保管。丢失后，可以从beal-planet官网下载。
高空作业，救援和登山有潜在的危险。使用此产品前需要专门的知识和训练。
说明中错误的使用例子无法全部展示，现实情况下有很多种错误的使用方法，所以不可能全部加以说明。
只有有能力和能够负责的人员可使用此产品，或在有能力的人员的直接监督下使用。不遵守此警告会增加受伤甚至死亡的风险。
你应该对个人的行动和决定负责。
使用者在使用设备前必须确定其身体条件不会影响到作业的安全性。
警告：长时间无意识的处于安全带的悬挂下会导致严重受伤甚至死亡。
PPE仅用于单人使用。没有特别说明是"集体设备"都不建议多人使用。
同时使用多件设备可能会影响其他设备的安全性，从而造成危险。
如果该产品销往其他国家，为了使用者的安全，销售方必须提供该国所使用语言的使用说明，维护，周期检查和维修说明。

注意：
使用设备时不应该超过其极限或用于该产品设计范围外的使用环境。不能用于钢缆及螺旋绳。
经常检查设备是否处于正确的受力位置，及是否连接正确。
使用前和使用时，考虑可能遇到困难后的救援措施。
不要让外来物（泥土，碎片，植物等）随绳索进入设备内或阻碍凸轮的工作。
高温或低温，潮湿，结冰，泥土，雨水，油或尘土会对设备和绳索的性能带来影响-举例并不完全。
确定连接设备的锁扣与之兼容。锁扣受力时必须在主轴方向上，且锁门关闭。
在生产商没有授权的前提下不得对设备进行更改或添加其他部件。

救援：
在使用前和使用时有紧急救援预案，当遇到困难时能快速介入救援。这需要之前正常的救援训练。
只有经过专门训练的救援人员才能在双人救援使用该设备。该设备不能承受冲击力。
当用于救援时，该设备不属于PPE范畴内，并且不再PPE的89/686/EEC指令范畴下。
检查
使用者的安全取决于对设备的有效性和强度的维护。
检查频率根据使用频率，当地法规，设备类型和使用环境来确定。
至少12个月做一次周期检查。
检查必须由有资格的人员进行，并且严格按照生产商的检查步骤进行。
确定所有的标记都是可读的。
记录PPE的检查结果，并随该设备一同保存。
当产品出现任何的形变，腐蚀，裂纹，毛刺等时必须报废并更换。
设备遇到化学试剂时可能会被严重损坏。
组成部件(图 6):
整体结构部分
凸轮
开关
上连接孔
下连接孔
绳索通道
塑料保护边缘
塑料把手
在使用前：
确定设备没有严重腐蚀，裂纹，形变，磨损，尖锐角等。
确定凸轮能自由活动，不会卡住或难以活动。
确定凸轮弹簧正常工作，凸轮能锁住绳索。
确定凸轮齿没有缺少或严重磨损。
确定连接锁扣能在孔中自由转动。
确定锁扣正确锁住。
确定绳索及缝合终端的缝线状态良好，无不正常的磨损。
确定设备上保持清洁。

每次使用时：
确定绳索正确安装入设备。
确定绳索上无污垢，磨损区域，泥土或结冰。
确定无外来物体进入设备内阻止凸轮正常工作。
经常检查设备的状态和其与其他设备的连接。
确定锁扣正确锁住。

兼容性：
检查设备与系统其他部件的兼容性。
其他设备必须符合你所在国家的当前标准。
确定设备和连接锁扣兼容（外形，结构）。对于HOLD UP胸式上升器，BEAL建议使用O'LIGHT 3 MATIC或FLAT LINK进行连接。
确定使用正确的绳索，保证系统能正确工作。

使用：
安装绳索：通过开关打开凸轮。握住上升器把手打开开关。将绳索按照上/下指示装入上升器，然后释放开关关闭凸轮（图2 a）。
功能测试:进行制动测试检查设备的方向安装是否正确(图2 b)。
拆除绳索：上升器必须没有受力的情况下。为了方便打开凸轮，在绳索上将上升器往上移动并同时下拉开关再打开凸轮。
上升：将上升器沿着绳索上升，并锁在需要的位置，并通过连接孔受力。
上升器不能用于坠落系数大于1的环境，也就是说使用者必须始终低于上升器或锚点的高度（图3）。当发生坠落系数大于1的坠落时会损伤绳索。
胸式上升器：使用自动或丝扣锁门的锁扣连接上升器。锁扣应该连接下连接孔。用上连接孔将其与安全带连接，以保持设备处于垂直的位置（图4）。当在非垂直的绳索上上升时，将水平部分的绳索用手将其与上升器的绳槽保持水平，防止意外打开凸轮。
手式上升器：在垂直绳索上上升时，上升器必须正确受力，与绳索保持平行。　为了防止在绳索上滑动，上升器不能受力时与绳索有夹角。如果你无法避免出现夹角，使用挽索的锁扣保持绳索与上升器水平（图5）。
在非垂直的绳索上上升时，在两个上连接孔上安装锁扣保持绳索的方向（图5）。
不要高于上升器或锚点的位置，保持你的挽索拉直。
当接近锚点时，任何冲击都是不能发生的。上升器不能与绳索出现夹角时受力。

EN 12841 type B特别说明
・使用设备时必须在安全绳索上使用type A备份设备。
・设备不适用于止坠系统。
・符合EN 12841标准要求：2006 Type B标准,使用10-13mm EN 1891 type A绳索。(Antipode 10mm和Ergo 13mm用于测试认证)。
・连接上升器时，使用最长不超过1m的连接（挽索+锁扣+上升器）。遵守建议的最长连接。
在上升器与锚点间的绳索必须始终拉直以降低坠落风险。
当工作绳索受力时，确定安全绳索没有受力。坠落过载会损坏安全绳。
・最大工作负荷：100kg。

通用信息
・锚点必须符合个人坠落保护设备EN795标准。特别是锚点的最小强度达到12kN。
・　为了安全，设备或锚点必须处于正确的位置，并且工作时尽量降低风险和坠落距离。　使用者必须始终低于锚点（图1）。
・净空距离：始终保持地面上方最小的距离，防止在发生坠落时与结构或地面发生碰撞。
・止坠安全带是在止坠系统中与身体唯一穿戴的设备。
・小心防止产品与尖锐或磨损面接触。
・　任何设备与此产品一同使用时，必须严格遵守其使用说明。
・周围的环境（雨，结冰，泥土）会影响设备的工作。
・此设备不适用于止坠系统。

清理和维护：
将个人保护设备通过如清理和仔细储存等简单保养下进行安全作业管理。
如果设备出现污垢，使用清水进行清洗，并且使用非磨损织物进行擦拭。
不要把设备完全浸入水中。

储存和运输条件：
在干净，干燥，无紫外线，化学试剂等环境下储存。在防摔的包中，与储存类似的环境中运输。

材料和使用温度
材料：铝合金，不锈钢，塑料
使用温度:-40°C 至 +60°C

标记含义
生产商名称/品牌标志
标准号码。
独立编码：NNNN MM YY。
NNNN=产品增量0001，0002,0003
MM=生产月份
YY=生产年份
仔细阅读说明
CE: 符合欧洲指令
0120:对生产控制进行监控的机构代码，SGS 217-221 London Road - Camberley - Surrey - GU15 3EY — United Kingdom
使用方向
产品名称

进行CE标准测试的机构：　APAVE SUDEUROPE SAS - CS60193 - 13322 MARSEILLE Cedex 12- France, no 0082.

寿命
金属产品无确切寿命。
一件全新的设备能在第一次使用时就被损坏。通过检查决定设备是否需要被报废。
以下因素会降低产品的使用寿命：频繁使用，设备部件受到损伤，接触化学试剂，高温，磨损，剧烈撞击，缺乏维护等。

以下情况下产品必须报废：
-如果无法通过检查，
-如果经历过一次巨大受力（经过大质量物体的严重冲坠），
-如果不知道产品的使用历史，
-如果对产品的可靠性产生质疑。

BEAL质量保证
对产品材料或生产上导致的缺陷提供3年的产品质保。以下情况除外：正常磨损，改装或改变，错误储存，不良的维护，由于意外造成的损坏，不正常或错误的使用。

责任
BEAL不对直接或间接造成的事故，或其他类型的坠落伤害或使用该产品造成的结果承担责任。

Deutsch

Einsatzbereich
Persönliche Schutzausrüstung (PSA): Diese Produkt wurde für den Einsatz bei Höhenarbeiten, Rettungsarbeiten, Bergsteigen und Klettern entworfen.
EN 567:2013 Steigklemme für das Bergsteigen und Klettern. Für den Gebrauch mit Seilen mit Durchmessern 8 ≤ Ø ≤ 13 mm
EN 12841:2006-B Steigklemme für den Einsatz an Arbeitsseilen. Für den Gebrauch mit Seilen EN 1891 Typ A 10 ≤ Ø ≤ 13 mm

Warnung:
Diese Anleitung muss vom Besitzer und Nutzer des Geräts gelesen und aufbewahrt werden. Sollte sie verloren gehen, kann sie auf www.beal-planet.com runtergeladen werden.
Arbeiten in der Höhe, Rettungsarbeiten und Bergsport birgt naturgemäß Gefahren. Spezifisches Wissen und Training sind für den Gebrauch dieses Gerätes notweníg.
Die verschiedenen Fehlanwendungen, die in dieser Anleitung dargestellt sind, sind nicht vollständig, denn es sind unzählige Fehlanwendungen möglich, so dass es nicht möglich ist, dieses alle zu beschreiben.
Dieses Gerät darf nur von kompetenten und verantwortungsvollen Personen genutzt werden, oder unter Anleitung einer entsprechend ausgebildeten Person. Werden diese Anweisungen nicht korrekt befolgt, erhöht sich das Risiko einer Verletzun oder gar zu Tode zu kommen.
Sie sind selber verantwortlich für ihre Handlungen und Entscheidungen.
Der Anwender muss sicher gehen, dass sein Gesundheitszustand einen sicheren Gebrauch des Gerätes zulässt.
Warnung: Ungedämpfte Stürze können zu schwern Verletzungen oder zum Tode führen.
PSA sollte einer einzigen Person zugewiesen sein. Unspezifizierte Gruppennutzung der Ausrüstung ist nicht ratsam.
Der gleichzeitge Gebrauch unterschiedlicher Ausrüstungsgegenstände, deren Sicherheitsfunktione einander beeinflussen können, kann zu Unfällen führen.
Wurde das Gerät außerhalb des Landes verkauft, in dem es zum ersten Mal in Gebrauch genommen wird, muss zur Sicherheit des Nutzers vom Verkäufer ein Anleitung für den Gebrauch, der Pflege, regelmäßige Überprüfung und Reparatur in der Sprache des Landes, in dem der Gebrauch stattfindet, bereitstellen.

Vorsichtsmaßnahmen
Das Gerät darf nicht jenseits seiner Belastungsgrenzen, genutzt werden oder für Zwecke für die der Einsatz nicht vorgesehen ist. Nicht mit Stahlkabeln oder Trossen verwenden.
Es ist wichtig, regelmäßig die korrekte Ausrichtung des Geräts und seiner Verbindungen zu überprüfen.
Erwägen Sie vor und während des Gebrauchs eine Rettungsmöglichkeit für denn Fall, dass Sie in Schwierigkeiten geraten.
Niemals dürfen Gegenstände (Schmutz, Geröll, Pflanzenteile) den Durchlauf des Seils durch das Gerät beeinflussen, oder die Klemme blockieren.
Hohe oder tiefe Temperaturen, Feuchtigkeit, Frost, Schlamm, Regen, Öl und Staub können negative Auswirkungen auf die Funktionsweise des Geräts und das damit verbundene Seil haben – Liste unvollständig.
Versichern Sie sich, dass die benutze Verbindung mit dem Gerät kompatibel ist. Der Verbindungskarabiner muss entlang seiner Hauptachse belastet werden, der Schnapper muss geschlossen sein.
An dem Gerät dürfen keine Veränderungen oder Ergänzungen ohne die vorherige schriftliche Erlaubnis des Herstellers vorgenommen werden.

Rettung:
Halten Sie einen Notfallplan vor und während des Gebrauchs bereit, der im Falle von Schwierigkeiten schnell zum Einsatz kommen kann. Das erfordert eine gute Ausbildung in Rettungstechniken.
Bei der Rettung von zwei Personen mit diesem Gerät sollten nur Retter mit einer besonderen Ausbildung für diese Art der Rettung zum Einsatz kommen. Auf das Gerät darf keine Sturzbelastung kommen.
Wird das Gerät für Rettungseinsätze benutzt, ist der Ausrüstungsgegenstand nicht als PSA klassifiziert und ist somit nicht durch die PSA Richtlinie 89/686/EEC abgedeckt.
Überprüfung:
Die Sicherheit des Nutzers hängt davon ab, dass die Funktionsweise und Stabilität des Gerätes überprüft und gewartet wird.
Die Häufigkeit der Überprüfung hängt von der Häufigkeit des Gebrauchs ab und dabei sind Faktoren wie Vorschriften, Art der Ausrüstung und Umwelteinflüsse zu berücksichtigen.
Mindests alle 12 Monate muss eine Überprüfung durchgeführt und dokumentiert werden.
Die Überpfüfung muss durch eine qualifizierte Person durchgeführt werden, die sich streng an die Überprüfungsorschriften des Herstellers hält.
Versichern Sie sich, dass alle Beschriftungen lesbar sind.
Notieren Sie die Ergebnisse der Überprüfung auf dem PSA Überprüfungsformular, das zusammen mit dem Gerät aufbewahrt werden muss.
Das Gerät muss ersetzt werden, sobald es irgendwelche Zeichen von Verformung, Korrosion, Rissen, Graten oder ähnlichem zeigt.
Das Gerät kann bei Kontakt mit Chemikalien ernsthaft beschädigt werden.
Beschreibung (Abb. 6):
Körper
Klemme
Hebel
Obere Öffnung
Untere Befestigungsöffnung
Seilkanal
Kunststoffschutz
Kunststoffgriff
Vor jedem Gebrauch:
Versichern Sie sich, dass das Gerät frei von Korrosion, Rissen, Verformung, Abrieb, Abnutzung, scharfen Kanten und ähnlichem ist.
Versichern Sie sich, dass die Klemme sich frei bewegen kann, ohne zu kleben oder steif zu sein.
Versichern Sie sich, dass die Feder der Klemme funktioniert und der Klemmmechanismus arbeiten kann.
Versichern Sie sich, dass die Zähne der Klemme vorhanden sind und nicht abgenutzt sind.
Versichern Sie sich, dass sich der Verbindungskarabiner in der Öffnung des Geräts frei bewegen kann.
Versichern Sie sich, dass der Verbindungskarabiner korrekt verschlossen ist.
Versichern Sie sich, dass Seil und Schlinge in einem guten Zustand sind und keine sichtbaren Zeichen ungebührlicher Abnutzung zeigen.
Versichern Sie sich, dass das Gerät sauber ist.
Während jedem Gebrauch:
Versichern Sie sich, dass das Seil korrekt durch das Gerät läuft.
Versichern Sie sich, dass das Seil nicht verschmutzt oder vereist ist.
Versichern Sie sich, dass keine störende Teile in das Gerät gelangen, welche die Klemmfunktion beeinträchtigen könnten.
Überprüfen Sie regelmäßig den Zustand des Geräts und seinen Verbindungen zu anderen Ausrüstungsgegenständen.
Versichern Sie sich, dass der Verbindungskarabiner korrekt verschlossen bleibt.
Kompatibilität:
Überprüfen Sie die Kompatibilität dieses Geräts mit den anderen Teilen ihres Sicherungssystems.
Die übrigen Ausrüstungsteile, die mit diesem Gerät benutzt werden, sollten den derzeitigen Standards ihres Landes entsprechen.
Versichern Sie sich, dass das Gerät und der verwendete Verbindungskarabiner kompatibel sind (bezüglich Form und Abmessung). Für das HOLD UP empfiehlt BEAL den O'LIGHT 3 MATIC oder den FLAT LINK.
Versichern Sie sich, dass geeignete Seile verwendet werden, die eine sicher Funktion des Systems garantieren.
Gebrauch:
Einlegen des Seils: Öffnen Sie die Klemme mit dem Hebel. Hängen Sie den Hebel am Gehäuse des Geräts ein. Legen Sie das Seil ein, achten Sie dabei auf die up/down Beschriftung. Lösen Sie dann den Hebel und schließen Sie die Klemme (Abb. 2. b.).
Funktionstest: Testen Sie, ob das Gerät blockiert und ob es in die richtige Richtung läuft.
Aushängen aus dem Seil: Das Gerät muss entlastet sein. Um die Klemme öffnen zu können, bewegen Sie das Gerät am Seil nach oben und drücken Sie gleichzeitig den Hebel nach unten, um die Klemme aufzudrücken.
Aufsteigen: Das Gerät gleitet frei am Seil hinauf und blockiert, sobald es am Befestigungspunkt belastet wird.
Das Gerät sollte nicht in Situationen benutzt werden, in denen der Sturzfaktor höher als 1 sein könnte.Das bedeutet, dass der Nutzer sich ständig unterhalb des Geräts befindet und/oder des Anschlagpunktes (Abb. 3) befindet. Ein Sturz mit einem höheren Sturzfaktor als 1 könnte zu einem Seilriss führen.
Bruststeigklemme: Verbinden Sie die Steigklemme mit einem automischen, oder manuell zu verriegeldendem Verschlusskarabiner. Der Karabiner gehört in die untere Öffnung des Geräts. Verbinden Sie die obere Öffnung des Geräts so mit dem Gurt, so dass die Steigklemme stets in einer vertikalen Position bleibt (Abb. 4). Um an einem nicht senkrechten Seil aufzusteigen, halten sie den horizontalen Teil des Seiles mit einer Hand um es so senkrecht wie möglich zu machen, um das Risiko zu minimieren, dass sich die Klemme öffnet.
Handsteigklemme: Um an einem senkrecheten Seil aufzusteigen, muss das Gerät in einer guten Position, parallel zum Seil belastet werden.Um ein Rutschen am Seil zu verhindern, darf das Gerät nicht in einem Winkel belastet werden. Kann eine Belastung in einem Winkel nicht verhindert werden, hängen Sie zusätzlich den Verbindungskarabiner mit in das Seil (Abb. 5).
Um an einem nichtsenkrechten Seil aufzusteigen, sichern Sie das Seil, indem Sie es durch einen Karabiner in der oberen Doppelöffnung des Geräts führen(Abb. 5).
Steigen Sie niemals über das Gerät oder den Anschlagpunkt und halten Sie ihre Sicherungsschlinge stets unter Spannung.
Nahe des Anschlagpunktes ist jegliche Sturzbelastung verboten. Das Gerät darf nie in einem Winkel belastet werden.

Spezielle Inforation für die Norm EN 12841 Typ B
Das Gerät sollte mit einer Redundanz Typ A am Sicherheitsseil benutzt werden.
Das Gerät ist nicht für die Benutzung in einem Sturzsicherungssystem geeignet.
Um die Anforderungen der EN 12841zu erfüllen: 2006 Typ B Standard, benutzen Sie 10- 13 mm EN 1891 Typ A Seile. (Für die Zertifizierung wurde das Antipode 10 mm und das Ergo 13 mm benutzt)
Benutzen Sie eine Verbindung mit einer maximalen Länge von einem Meter, um sich mit dem Seil zu verbinden (Schlinge + Verbindungskarabiner + Steigklemme). Beachten Sie diese maximale Verbindungslänge. Das Seil zwischen dem Gerät und dem Anschlagpunkt muss stets gespannt sein, um das Risiko einer Sturzbelasung zu reduzieren. Wenn das Arbeitsseil unter Spannung ist, vergewissern Sie sich, dass das Sicherungsseil nicht belastet ist. Eine dynamische Belastung könnte das Sicherungsseil beschädigen.
Maximale Belastung: 100 kg
Allgemeine Informationen
Der Anschlagpunkt muss den Anforderungen für die Persönliche Schutzausrüstung (PSA) gegen Absturz EN 795 entsprechen. Der Anschlagpunkt muss mit mindestens 12 kN belastbar sein.
Es ist aus Sicherheitsgründen unverzichtbar , dass das Gerät und der Anschlagpunkt korrekt positioniert sind und die Arbeit so ausgeführt wird, dass das Risiko und die mögliche Sturzhöhe möglichst gering sind. Der Nutzer muss sich stets unterhalb des Anschlagpunktes befinden (Abb. 1).
Arbeitshöhe: Sorgen Sie stets für eine Mindesthöhe über Grund, um einen Aufschlag im Fall eines Sturzes auf dem Grund oder anderen Oberflächen zu vermeiden.
Der Gurt ist der einzige Ausrüstungsgegenstand, der bei einer Absturzsicherung in Kontakt mit dem Körper ist.
Passen Sie auf, dass keines ihrer Ausrüstungsgegenstände auf rauen oder scharfen Gegenständen reibt.
Die Gebrauchsanweisungen aller Ausrüstungsgegenstände, die zusammen mit diesem Produkt genutzt werden, müssen befolgt werden.
Äußere Bedingungen (Regen, Frost oder Schlamm) können die Arbeitsweise des Gerätes beeinflussen.
Dieses Gerät ist nicht für den Gebrauch in einer Fallschutzsicherung geeignet.
Reinigung und Wartung
Halten Sie ihre persönliche Schutzausrüstung in einem sicheren Zustand, indem Sie es regelmäßig reinigen und sorgfältig lagern. Ist das Gerät verschmutzt, reinigen Sie es mit Wasser und einem weichen Tuch.
Tauchen Sie das Gerät nicht vollständig unter Wasser.
Lagerungs- und Transportbedingungen
Lagern Sie das Gerät sauber und trocken, schützen Sie es vor ultravioletten Licht, chemischen Substanzen und ähnlichem. Transportieren Sie das Gerät in einem in einem schlaggeschützen Behältnis und unter den Bedingungen wie sie es auch lagern sollten.
Materialien und Einsatztemperaturen
Materialien: Alluminiumlegierung, rostfreier Stahl, Kunststoff
Einstztemperaturen: Von -40 Grad bis +60 Grad
Bedeutung der Beschriftungen:
Herstellername/Logo
Kennzahlen
Seriennummer: NNNN MM JJ - NNNN = durchlaufende Nummer (0001, 0002, 0003…), MM = Produktionsmonat, JJ = Produktionsjahr
Lesen Sie die Gebrauchsanweisung sorgfältig
CE: Entspricht der Europäischen Norm, 0120: Nummer der Organisation, welche die Produktion überwacht, SGS 217-221 London Road – Camberley – Surry – GU15 3EY – Vereinigtes Königreich
Gebrauchsrichtung
Produktname
Amtliche Körperschaft für die CE- Normzertifizierung: APAVE SUDEUROPE SAS – CS60193 – 13322 Marseille Cedex 12, France, no 0082
Lebenszeit
Die Lebenszeit eines metallischen Produkts ist unbegrenzt. Das Produkt kann beim ersten Einsatz zerstört werden. Die Ergebnis der Überprüfung ist ausschlaggebend dafür, ob es ausgesondert werden muss. Diese Faktoren können die Lebenszeit des Gerätes verkürzen: intensiver Gebrauch, Beschädigung einzelner Teile des Gerätes, Kontakt mit chemischen Substanzen, hohe Temperaturen, Abrieb, zerstörerische Schläge, mangelhafte Pflege.
Ein Gerät muss ausgesondert werden wenn:
es einer Überprüfung nicht standhält
es großen Kräften ausgesetzt war (z.B. ein schwerer Sturz)
die Vergangenheit des Gerätes unbekannt ist
es irgendwelche Zweifel an seiner Zuverlässigkeit gibt
BEAL Garantie
Das Produkt hat eine 3-jährige Garantie auf Material- oder Produktionsfehler. Die Garantie greift nicht bei üblicher Abnutzung, Modifikationen oder Änderungen, ungeeigneter Lagerung, schlechter Wartung, Schädigung durch Unfälle, Nachlässigkeit, oder unzulässiger oder falscher Nutzung.
Verantwortung
BEAL ist nicht verantwortlich für die Konsequenzen, ob direkt, indirekt oder zufällig, oder für jedwede Schäden, die aus der Nutzung dieses Produkts resultieren.

Slovenski

PODROČJE UPORABE
Oprema za osebno varnost (PPE)
EN 567:2013 – Naprava za vzpon pri gorništvu in plezanju. Uporabljajte skupaj v vrvjo: 8 ≤ Ø ≤ 13 mm
EN 12841:2006-B – Naprava za vzpon za delovno vrv. Uporabljajte skupaj z vrvjo: EN 1891 tip A 10 ≤ Ø ≤ 13 mm

OPOZORILO
Ta navodila je treba prebrati in shraniti za nadaljnjo uporabo lastnika in uporabnikov. Če navodila izgubite, jih lahko dobite na spletni strani beal-planet.com.
Seznam možne nepravilne rabe izdelka ni popoln. Obstaja več možnosti nepravilne rabe, kot jih je mogoče našteti.
Za uporabo tega izdelka je treba poznati posebne tehnike in veščine.
To opremo lahko uporablja samo oseba, ki ima znanje in veščine. Le tako je uporaba opreme popolnoma varna.
Uporabnik mora biti prepričan, da njegovo zdravstveno stanje ne bo vplivalo na njegovo varnost med uporabo te opreme.
Opozorilo: prosto lebdenje med vpetostjo v plezalni pas lahko povzroči poškodbe in smrt.
"Priložnostna" raba te opreme ni priporočljiva. Opremo naj uporablja le ena oseba.
Kot uporabnik opreme ste sami odgovorni za svoja dejanja in odločitve.
Hkratna uporaba več delov opreme, pri čemer njene varnostne funkcije lahko vplivajo in druga drugo motijo, lahko pomeni tveganje.
Če je oprema v prodaji v državi, ki je zunaj tiste, kamor je bila namenjena, je za varnost pri uporabi bistvenega pomena, da preprodajalec opremi doda navodila za uporabo, vzdrževanje, redno pregledovanje in popravila opreme v jeziku države, v kateri se oprema uporablja.

PRIPOROČILA:
Visoke ali nizke temperature, vlaga, zmrzal, blato, dež, olja in prah lahko negativno vplivajo na obnašanje opreme in vrvi, ki je na opremo pritrjena.
Opreme ne smete uporabljati preko njenih meja in v kakršnikoli situaciji, za katero ni namenjena.
Ne uporabljajte na kovinskih vrveh ali spletenih vrveh.
Opreme ni dovoljeno spremeniti ali ji dodajati elemente, če se s tem prej ni pisno strinjal izdelovalec.

REŠEVANJE:
Pred uporabo in med njo imejte izdelan načrt za izredne primere, ki vključuje načine hitre intervencije, če bi naleteli na težave. Za to potrebujete ustrezno izobrazbo v metodah reševanja.
Če opremo uporabljata dva reševalca hkrati, morata biti posebej usposobljena za tovrstno tehniko reševanja.
Kadar opremo uporabljate za reševanje, se nič več ne šteje za opremo PPE in je ne krije Direktiva PPE 89/686/EEC.

PREGLEDOVANJE OPREME
Varnost uporabnika je odvisna od tega, kako dobro sta vzdrževani učinkovitost in trpežnost opreme.
Pogostnost pregledovanja je največkrat odvisna od pogostnosti rabe opreme in mora vštevati predpise, tip opreme in okoljske pogoje.
Redno pregledovanje opreme se mora opraviti vsaj enkrat na 12 mesecev.
Pregled mora opraviti za to usposobljena oseba, ki se mora strogo držati izdelovalčevih metod rednega pregledovanja.
Prepričajte se, da so vse zaznambe za opremi berljive.
Rezultate svojega pregleda opreme ali pregleda PPE inšpekcije zapišite v formular, ki ga je treba vedno hraniti skupaj z opremo.
Če izdelek izkaže kakršnekoli znake deformacije, rjavenja, razpok ali odrgnin itd., ga je treba ZAMENJATI.
Stik s kemikalijami lahko izdelek resno poškoduje.

Poimenovanje kosov opreme (Slika 6) :
telo
zaviralo
sprožilo
zgornja odprtina
spodnja pritrjevalna odprtina
vodilo za vrv
plastična zaščita
plastični del oprijemala

Pred vsako uporabo se prepričajte:
da na izdelku ni nobenih razpok, obrab, rje ali deformacij;
da se zaviralo premika brez zatikanja;
da vzmet v zaviralu deluje in pravilno blokira;
da zobje v zaviralu niso poškodovani ali obrabljeni;
da se karabin prosto obrača v odprtinah;
da se karabin pravilno zaklopi;
da so vrvi in prešitja v dobrem stanju, brez vidnih znamenj nenormalne izrabe;
da je izdelek čist.

Med vsako uporabo se prepričajte:
da je vrv pravilno vstavljena v napravo,
da vrv ni umazana zaradi blata ali zmrzali,
na noben tujek, ki bi lahko preprečil zaklep, ne more v napravo,
stanje izdelka redno pregledujte, prav tako njegovo povezavo z drugo opravo,
prepričajte se, da se karabin pravilno zaklopi.
KOMPATIBILNOST:
kompatibilnost izdelka preverjajte skupaj z drugimi elementi v sistemu,
druga oprema, ki jo uporabljate z izdelkom, mora ustrezati standardom v vaši državi,
prepričajte se, da sta naprava in konektor kompatibilna po obliki in dimenzijah,
prepričajte se, da ste uporabili vrv, kakršna je priporočena, da bo sistem deloval pravilno.

UPORABA:
Vstavljanje vrvi: s sprožilcem razprite zaviralo. Sprožilo zataknite na telo naprave. Vstavite vrv, pri čemer pazite, na indikator zgoraj/spodaj, nato pa zaviralo zaprite tako, da sprostite sprožilec (slika 2a).
Testiranje delovanja: preverite, ali zaklopni mehanizem deluje, da se prepričate, ali ste pravilno nastavili smer delovanja naprave (slika 2b).
Odstranjevanje vrvi: naprava mora biti razvezana. Pri odpiranju zavirala si pomagajte tako, da napravo potisnete navzgor po vrvi, hkrati pa pritisnite na sprožilo, da se bo zaviralo odprlo.
Pri vzponu: naprava se mora prosto gibati navzgor in se zablokirati, ko se ustavite. Naprave ne smete uporabljati v situacijah, v katerih je faktor padca večji od 1, kar pomeni, da mora biti uporabnik vedno pod napravo in/ali pod točko sidranja (slika 3). Če je faktor padca večji od 1, se lahko vrv pretrga.

Naprsni vzpenjalnik: povežite ga z avtomatskim ali ročnim zaklopnim konektorjem, ki mora biti pretaknjen skozi spodnjo odprtino. Zgornjo odprtino naprave povežite s plezalnim pasomtako, da je naprava vedno v navpični legi (slika 4). Za vzpenjanje po nenavpični vrvi držite vodoravni konec vrvi v eni roki tako, da bo čim bolj navpična, da preprečite možnost razprtja zavirala.
Ročni vzpenjalnik: za vzpon na navpični vrvi mora biti naprava nameščena v pravilnem položaju vzporedno z vrvjo. Da bi preprečili drsenje vrvi, naprava ne sme biti nameščena pod kotom. Če se temu ne morete izogniti, vrv s konektorjem pritrdite na svojo zanko (slika 5). Za vzpenjanje po nenavpični vrvi vrv vodite tako, da konektor vstavite v zgornjo dvojno odprtino (slika 5). Ne plezajte nad napravo ali nad sidrno točko, in zanko držite vedno napeto.
Ko ste blizu sidrišča, je vsak sunkovit gib prepovedan. Naprava ne sme biti vpeta pod kotom.

POSEBNE INFORMACIJE ZA NAPRAVO EN 12841 TIP B
To napravo morate uporabljati skupaj z napravo za podvojeno varnost tipa A na varnostni vrvi.
Naprava ni primerna za uporabo na sistemu za preprečevanje padca.
Za uporabo naprave EN 12841: 2006 tip B standard se zahteva vrv tipa 10–13 mm, EN 1891 (Za preveritev naprave smo uporabili vrvi Antipode 10mmm in Ergo 13 mm).
Uporabite sestav največ enega metra v dolžino, da priključite napravo (zanka + konektorji + naprave). Držite se priporočene maksimalne dolžine.
Vrv med napravo in sidriščem mora biti vedno napeta, da zmanjšate tveganje za padec. Kadar je vrv obremenjena, se prepričajte, da vaša varnostna vrv ni. Dinamična preobremenjenost lahko varnostno vrv poškoduje.
Nominalna skrajna obremenitev: 100 kg.

SPLOŠNE INFORMACIJE
Sidriščna točka mora biti skladna z zahtevami za osebno opremo za preprečevanja padca, standarda EN 795. To pomeni, da mora biti minimalna zdržnost sidriščne točke 12kN.
Bistvenega pomena za varnost je, da sta naprava in sidrna točka pravilno nameščeni, in da delo opravite na način, ki minimalizira nevarnost in globino padca. Uporabnik naj bo vedno pod sidrno točko (Slika 1).
Varnostno območje: vedno zagotovite minimalno oddaljenost od tal, da bi v primeru padca preprečili udarec ob tla ali ob steno.
Pasovi za preprečevanje padca so edina naprava v neposrednem stiku s telesom uporabnika, ki jo je mogoče uporabiti za sistem zaustavitve padca.
Pazite, da se naprave ne drgnejo ob grobe ali ostre površine.
Pri uporabi vseh naprav, ki jih uporabljate skupaj s to napravo, se morate držati navodil izdelovalca.
Okoljske razmere (dež, zmrzal, blato) lahko vplivajo na obnašanje opreme.
Ta oprema ni primerna za rabo v sistemu zaustavljanja padca, če se ne upoštevajo vsi ustrezni standardi.

ČIŠČENJE IN VZDRŽEVANJE:
Svojo osebno zaščitno opremo ohranjajte v varnem delovnem stanju s preprostimi preventivnimi ukrepi, kot sta čiščenje in pazljivo shranjevanje.
Če je izdelek umazan, ga očistite z mehko vodo in obrišite z mehko krpo.
Izdelka nikoli v celoti ne potopite v vodo.

SHRANJEVANJE IN TRANSPORTIRANJE:
Izdelek spravljajte na suho mesto, kjer je zaščiten pred ultravijolično svetlobo, kemičnimi izdelki ipd.
Izdelek transportirajte v torbi, ki je zaščitena pred udarci, in v pogojih, ki so podobni tistim pri shranjevanju.

MATERIALI IN TEMPERATURNI RAZPON
Materiali: aluminijeva zlitina, nerjaveče jeklo, plastika
Temperaturni razpon pri uporabi: –40 °C do +60 °C

POMENI OZNAK:
1. Ime izdelovalca.
2. Standardne številke.
3. Serijska številka: NNNN MM YY.
- NNNN = naraščajoča številka, 0001, 0002, 0003 …
- MM = mesec izdelave
- YY = leto izdelave
4. Natančno preberite navodila za uporabo
5. CE: Skladnost z direktivami EU
0120: številka organizacije, ki izvaja nadzor nad proizvodnjo, SGS 217-221 London Road - Camberley - Surrey - GU15 3EY – Velika Britanija
6. Smer uporabe
7. Ime izdelka
Referenčno telo za preveritev tipa CE: APAVE SUDEUROPE SAS - CS60193 - 13322 MARSEILLE Cedex 12- France, št. 0082.

ŽIVLJENJSKA DOBA IZDELKA
Življenjska doba kovinskega izdelka je neomejena.
Lahko se dogodi, da se izdelek uniči pri prvi uporabi. S pregledom se ugotovi, ali mora biti izdelek zavržen in predelan.
Izdelek mora biti ocenjen kot neuporaben, če:
je bil izpostavljen velikim silam (npr. silovitemu padcu z veliko težnostno obremenitvijo)
je njegova poprejšnja zgodovina neznana
če obstaja kakršenkoli dvom o njegovi zanesljivosti.

GARANCIJA BEAL
Ta izdelek je pod triletno garancijo za vse morebitne pomanjkljivosti v materialih ali izdelavi. Garancija ne vključuje: normalne izrabe, spremembe ali preureditve, nepravilnega skladiščenja, slabega vzdrževanja, poškodb zaradi nesreč, malomarnosti, neprimerne in napačne rabe.

ODGOVORNOST
Firma BEAL ni odgovorna za posledice, neposredne, posredne ali naključne ali kake druge zaradi škode, ki nastane ali je povezana z rabo tega izdelka.

1. Številka proizvoda
2. Datum nakupa
3. Leto izdelave
4 Datum prve uporabe
5. Kontrolor
6. Uporabnik
7. Opombe
8. Kontrola vsake 3 mesece
9. Datum
10. Odločitev
11. Opombe
12 Datum naslednje kontrole

Polski

ZASTOSOWANIE
Sprzęt Ochrony Indywidualnej (SOI) Produkt jest przeznaczony do prac na wysokości, ratownictwa, wspinaczki i alpinizmu.

EN 567:2013 - Przyrząd zaciskowy do wspinaczki i alpinizmu, do użycia z linami: 8 ≤ Ø ≤ 13 mm
EN 12841:2006-B - Urządzenie do wychodzenia na linie roboczej: Użycie z linami: EN 1891 typ A 10 ≤ Ø ≤ 13 mm

OSTRZEŻENIA

Niniejsza instrukcja musi być przeczytana i zachowana przez właściciela sprzętu i użytkowników. W razie zgubienia można ją ściągnąć ze strony beal-planet.com.
Prace na wysokości i alpinizm są niebezpiecznymi aktywnościami. Do użytkowania tego produktu niezbędne jest przeszkolenie i szczególna kompetencja.
W niniejszej instrukcji przedstawiono kilka przykładów błędnych zastosowań produktu. Istnieje wiele możliwości złego użycia produktu. Trudno je wszystkie wymienić, a nawet przewidzieć.
Posługiwać się produktem mogą tylko osoby odpowiednio przeszkolone, kompetentne i zdające sobie sprawę z niebezpieczeństw z tym związanych lub pod bezpośrednią kontrolą takich osób. Niezastosowanie się do powyższych ostrzeżeń może prowadzić do poważnych uszkodzeń ciała, a nawet śmierci.
Sami jesteście odpowiedzialni za wasze działania i ich skutki.
Użytkownicy muszą się upewnić, że ich stan zdrowia nie będzie miał negatywnego wpływu na bezpieczeństwo podczas użytkowania tego sprzętu.
Uwaga: bezwładne wiszenie osoby w uprzęży może spowodować poważne zaburzenia fizjologiczne lub śmierć.
SOI powinien być przypisany do jednej osoby. Używanie sprzętu z „drugiej ręki" jest bardzo niewskazane.
Podczas używania razem wielu elementów wyposażenia, może się zdarzyć sytuacja, w której bezpieczne działanie jednego z elementów może być zakłócone lub anulowane przez inny element.
Dla bezpieczeństwa użytkownika, niezbędne jest by sprzedawca dostarczył instrukcję, instrukcje kontroli okresowych i instrukcje związane z naprawami w języku kraju użytkowania produktu.

Środki ostrożności:
Produkt nie może być poddawany obciążeniom przekraczającym jego wytrzymałość oraz stosowany do innych celów niż te, do których został przewidziany. Nie używać na linach stalowych lub plecionych.
Należy regularnie sprawdzać prawidłowe położenie produktu oraz jego wpięcie.
Przed i w trakcie użytkowania produktu należy brać pod uwagę możliwość wystąpienia sytuacji awaryjnych i przewidzieć niezbędne działania ratownicze.
Nie należy dopuszczać, by zanieczyszczenia (brud, drobne kamienie, rośliny itd.) wpływały na przesuwanie się liny w przyrządzie lub na blokowanie ruchu krzywki.
Wysokie lub niskie temperatury, wilgoć, lód, błoto, deszcz, olej, pyły mogą negatywnie wpływać na działanie przyrządu i wpiętej do niego liny - lista nie jest wyczerpująca.
Upewnić się czy łącznik używany do wpięcia jest kompatybilny z produktem. Łącznik musi być obciążany wzdłuż swojej osi podłużnej, z zamkniętym zamkiem.
Wszelkie modyfikacje mogą być wykonane po uzyskaniu pisemnej zgody producenta.

RATOWNICTWO:
Przed i w trakcie używania, należy brać pod uwagę możliwość wystąpienia sytuacji awaryjnych i mieć przewidziany plan szybkich działań ratowniczych. Wymaga to odpowiedniego przeszkolenia z technik ratowniczych.
Użycie tego urządzenia w sytuacji ratowniczej (ewakuacja 2 osób) może być wykonywana tylko przez ratowników przeszkolonych w tej technice. Produkt nie może być poddany gwałtownemu obciążeniu.
Zastosowanie ratownicze wykracza poza normy dyrektywy SOI 89/686/EWG
KONTROLA
Bezpieczeństwo użytkownika jest związane z utrzymaniem skuteczności i wytrzymałości sprzętu.
Częstotliwość kontroli zależy od częstości użycia oraz musi uwzględniać czynniki jak prawodawstwo, typ urządzenia i warunki użytkowania.
Kontrola okresowa powinna być wykonywana przynajmniej raz do roku.
Kontrola musi być przeprowadzona przez osobę kompetentną, zgodnie z wytycznymi producenta dotyczącymi kontroli okresowej.
Należy sprawdzić czytelność oznaczeń na przyrządzie.
Rezultaty kontroli SOI powinny być zapisane w karcie kontrolnej produktu i być zachowywane z produktem.
Jeżeli na produkcie pojawiają się znaki deformacji, korozji, pęknięć itd. należy produkt natychmiast WYMIENIĆ.
W razie kontaktu ze środkami chemicznymi produkt może zostać poważnie uszkodzony.
Oznaczenia części (Rys. 6):
1. Obudowa
2. Język
3. Bezpiecznik
4. Górny otwór
5. Dolny otwór do wpinania
6. Kierunek przesuwania na linie
7. Ochrona plastikowa
8. Plastikowa część uchwytu
Przed każdym użyciem:
Upewnić się, że na produkcie nie ma śladów korozji, pęknięć, deformacji, zużycia, wytarcia, ostrych krawędzi itd.
Upewnić się, że język porusza się swobodnie, bez zacięć.
Upewnić się, że sprężyna języka działa prawidłowo, blokując język.
Upewnić się czy nie brakuje zębów języka i czy nie są wygięte.
Upewnić się czy łącznik obraca się swobodnie w otworze do wpinania.
Upewnić się czy systemy blokujące łączników działają prawidłowo.
Upewnić się czy lina i szwy zakończeń są w dobrym stanie, bez widocznych śladów zużycia, nadtopień.
Upewnić się, że produkt jest czysty.

Podczas każdego użycia:
Upewnić się, że lina jest prawidłowo umieszczona w produkcie.
Upewnić się, że na linie nie ma zabrudzeń, błota, lodu.
Upewnić się, że żadne obce przedmioty nie zaburzają prawidłowego funkcjonowania języka.
Regularnie sprawdzać stan produktu i jego połączenie z innymi elementami wyposażenia.
Upewnić się, że łączniki są zablokowane.

KOMPATYBILNOŚĆ:
Sprawdzić kompatybilność produktu z innymi elementami systemu.
Pozostały sprzęt używany razem z produktem musi być zgodny z przepisami w waszym kraju.
Upewnić się, że produkt i łącznik do wpinania są kompatybilne (kształt, rozmiar). Dla przyrządów HOLD UP, BEAL zaleca karabinki O'LIGHT 3 MATIC lub FLAT LINK.
Dla poprawnego działania systemu należy się upewnić, że zostały użyte odpowiednie liny.

UŻYTKOWANIE:
Zakładanie przyrządu na linę: odciągnąć język bezpiecznikiem. Zaczepić bezpiecznik na obudowie przyrządu. Wprowadzić linę zwracając uwagę na oznaczenia góra/dół, a następnie zamknąć język, zwalniając bezpiecznik z obudowy.
Test działania: sprawdzić test blokowania przyrządu, by sprawdzić kierunek działania (Rys. 2b).
Wypinanie przyrządu: przyrząd nie może być obciążony. Dla ułatwienia otwarcia języka: przesunąć przyrząd w górę liny i jednocześnie pociągnąć bezpiecznik w dół.
Wychodzenie: przyrząd swobodnie przesuwa się w górę i zostaje na swojej pozycji.
Przyrząd nie powinien być używany w sytuacjach, w których współczynnik odpadnięcia mógłby być większy niż 1, co oznacza że użytkownik musi zawsze znajdować się poniżej przyrządu i/lub punktu stanowiskowego (Rys. 3). Upadek o współczynniku większym niż 1 może spowodować zerwanie liny.
Piersiowy przyrząd zaciskowy: wpiąć przyrząd zaciskowy łącznikiem z automatyczną lub ręczną blokadą. Łącznik należy wpiąć do dolnego otworu. Połączyć górny otwór przyrządu z uprzężą w taki sposób, by utrzymywać przyrząd w pozycji pionowej (Rys. 4). Podczas wychodzenia po ukośnie zawieszonej linie, należy trzymać jedną ręką poziomy odcinek liny, w taki sposób, by był jak najbardziej pionowy, dla uniknięcia otwarcia języka blokującego.
Przyrząd zaciskowy z rączką: do wychodzenia po linie pionowej przyrząd zaciskowy musi być obciążany w prawidłowej pozycji, równolegle do liny. Dla uniknięcia ślizgania na linie, przyrząd nie powinien być obciążany pod kątem. Jeżeli nie można uniknąć ukośnej pozycji przyrządu, należy zabezpieczyć linę łącznikiem waszej lonży (Rys. 5).
Do wychodzenia po ukośnej linie należy wpiąć łącznik do górnego, podwójnego otworu do wpinania.
Nie wychodzić powyżej punktu stanowiskowego i trzymać lonżę napiętą.
W pobliżu punktu stanowiskowego nie jest dozwolone żadne gwałtowne obciążenie. Przyrząd nie może być obciążany pod kątem.

SPECYFICZNE INFORMACJE DLA EN 12841 typ B
• Urządzenie musi być używane razem z urządzeniem autoasekuracyjnym typu A na linie asekuracyjnej.
• Urządzenie nie jest przeznaczone do używania w systemie chroniącym przed upadkiem z wysokości.
• Dla zachowania zgodności z normą EN 12841: 2006 Typ B należy używać lin półstatycznych (rdzeń + oplot) o średnicy 10-13mm EN 1891 typu A. (Podczas certyfikacji użyto lin Antipodes 10mm oraz Ergo 13mm).
• Do wpięcia przyrządu używać połączenia o maksymalnej długości 1 metr (lonża + łączniki + przyrządy). Przestrzegać maksymalnej zalecanej długości.
Lina pomiędzy przyrządem a punktem stanowiskowym musi być zawsze naprężona dla zmniejszenia ryzyka upadku.
Podczas pracy w zwisie należy upewnić się, że lina asekuracyjna nie jest obciążana. Dynamiczne obciążenie może uszkodzić linę asekuracyjną.
• Nominalne obciążenie robocze: 100kg.

INFORMACJE OGÓLNE
• Punkt stanowiskowy musi być zgodny z wymaganiami normy EN 795. W szczególności minimalna wytrzymałość punktu stanowiskowego musi być nie mniejsza niż 12 kN
• Dla bezpieczeństwa użytkownika kluczowe jest, by urządzenie lub punkt stanowiskowy były prawidłowo ustawione oraz, by praca była prowadzona w taki sposób, by zredukować ryzyko i wysokość upadku. Użytkownik powinien znajdować się poniżej punktu stanowiskowego (Rys 1).
• Należy upewnić się, że w razie upadku, pod użytkownikiem jest minimalna wolna przestrzeń, dla uniknięcia uderzenia o ziemię lub przeszkodę.
• Uprząż chroniąca przed upadkiem z wysokości jest jedynym urządzeniem obejmującym ciało, które jest dopuszczone do użycia w systemie chroniącym przed upadkiem z wysokości.
• Należy się upewnić, że wasze produkty nie trą o szorstkie lub tnące powierzchnie.
• Należy przestrzegać instrukcji obsługi każdego urządzenia, które jest używane razem z produktem.
• Warunki środowiskowe (deszcz, lód, błoto) mogą mięć negatywny wpływ na działanie urządzenia.
• Ten produkt nie jest przeznaczony do użycia w systemie zatrzymywania odpadnięć.

KONSERWACJA
Konserwować sprzęt ochrony indywidualnej w sposób zapewniający jego funkcjonowanie, wykonując proste działania zapobiegawcze jak czyszczenie czy odpowiednie przechowywanie.
Zabrudzony produkt myć w zimnej wodzie i wytrzeć delikatną szmatką.
Nie zanurzać produktu całkowicie w wodzie.

PRZECHOWYWANIE I TRANSPORT:
Przechowywać produkt chroniąc go przed promieniowaniem UV, produktami chemicznymi, z dala od źródeł ciepła. Transportować w warunkach podobnych do przechowywania.

MATERIAŁ I TEMPERATURA UŻYWANIA
Materiał: stop aluminium, stal nierdzewna, plastik
Używać w zakresie temperatur:-40°C do +60°C

OBJAŚNIENIA OZNACZEŃ
Nazwa producenta
Numery norm
Numer seryjny: NNNN MM YY.
NNNN = inkrementacja 0001, 0002, 0003…
MM = miesiąc produkcji
YY = rok produkcji
Uważnie przeczytać instrukcję obsługi
CE : Zgodność z Dyrektywą Europejską
0120: numer jednostki nadzorującej kontrolę produkcji SGS 217-221 London Road - Camberley – Surrey - GU15 3EY - United Kingdom
Kierunek użycia
Nazwa produktu

Upoważniona jednostka notyfikowana dla certyfikacji CE: APAVE SUDEUROPE SAS - CS60193 - 13322 MARSEILLE Cedex 12- France, 0082.

ŻYWOTNOŚĆ
Żywotność produktów metalowych nie jest ograniczona
Może się zdarzyć, że produkt zostanie uszkodzony przy pierwszym jej użyciu. Wynik kontroli decyduje czy produkt może być nadal używany.
Następujące czynniki mogą skrócić żywotność produktu: intensywne użycie, uszkodzenia elementów produktu, kontakt z substancjami chemicznymi, wysokie temperatury, tarcie, mocne uderzenia, zaniedbania.

Produkt powinien zostać wycofany z użycia jeżeli:
- nie przeszedł kontroli z wynikiem pozytywnym,
- został poddany działaniu dużych sił (np. upadek z dużym obciążeniem),
- nieznana jest historia produktu,
- zachodzi obawa co do bezpieczeństwa jej użytkowania.

GWARANCJA BEAL
Produkt ten posiada 3-letnią gwarancję dotyczącą wszelkich wad materiałowych i produkcyjnych. Ograniczenia gwarancji: normalne zużycie, modyfikacje i przeróbki, niewłaściwe przechowywanie, uszkodzenia powstałe w związku z wypadkami, zaniedbania oraz zastosowanie niezgodne z przeznaczeniem nie podlegają gwarancji.

ODPOWIEDZIALNOŚĆ
BEAL nie ponosi odpowiedzialności za wszelkie konsekwencje, bezpośrednie czy pośrednie oraz jakiekolwiek szkody, zaistniałe w związku z użytkowaniem tego wyrobu.

Suomi

KÄYTTÖTARKOITUS
Henkilösuojain Tämä tuote on suunniteltu korkeanpaikantyöhön, pelastustyöhön, vuorikiipeilyyn ja kiipeilyyn.

EN 567:2013 - Nousuvarmistin vuorikiipeilyyn ja kiipeilyyn Käytä seuraavanlaisten köysien kanssa: 8 ≤ Ø ≤ 13 mm
EN 12841:2006-B - Nousuvarmistin työköyteen: Käytä seuraavanlaisten köysien kanssa: EN 1891 tyyppi A 10 ≤ Ø ≤ 13 mm

VAROITUS
Omistajan ja käyttäjien pitää lukea ja säilyttää nämä ohjeet. Mikäli ohjeet katoavat, ne voi ladata osoitteesta bealplanet.com.
Korkeanpaikantyö, pelastustyö ja vuorikiipeily ovat vaarallista toimintaa. Tämän tuotteen käyttö edellyttää erikoistietoa ja koulutusta.
Yllä olevat esimerkit kuvaavat vain osaa niistä tavoista, miten tuotetta voidaan väärinkäyttää. Vääriä käyttötapoja on lukemattomia, eikä ole mahdollista erikseen luetella niitä kaikkia.
Tätä tuotetta saavat käyttää vain pätevät ja vastuulliset henkilöt tai henkilöt, jotka ovat pätevän ja vastuullisen henkilön välittömän valvonnan alaisia. Näiden varoitusten noudattamatta jättäminen lisää vamman tai kuoleman riskiä.
Olet vastuussa omista teoistasi ja päätöksistäsi.
Käyttäjän pitää varmistaa, ettei hänen terveydentilansa vaikuta hänen turvallisuuteensa tätä tuotetta käyttäessä.
Varoitus: pitkäaikainen valjaiden varassa roikkuminen saattaa johtaa vakavaan loukkaantumiseen tai kuolemaan.
Henkilösuojain pitäisi osoittaa yhden ihmisen käyttöön. Varusteen yleistä käyttöä ryhmässä ei suositella.
Kun useita varusteosia käytetään yhdessä, yhden varusteen turvatoiminto saattaa häiritä toisen varusteen turvatoimintoa, mikä voi johtaa vaaratilanteeseen.
Mikäli tuotetta myydään ensimmäisen kohdemaan ulkopuolella, on oleellisen tärkeää, että jälleenmyyjä tarjoaa käyttö-, huolto-, säännöllinen tarkastus- ja korjausohjeet käyttömaan kielellä.

Varotoimenpiteet:
Varustetta ei saa käyttää muuhun käyttötarkoitukseen tai muussa tilanteessa kuin mihin se on suunniteltu. Älä käytä vaijeria tai kierrettyjä köysiä.
On tärkeää tarkastaa säännöllisesti tuotteen asento ja kiinnitykset.
Ennen käyttöä ja käytön aikana on suunniteltava pelastautumista vaaratilanteen sattuessa.
Älä koskaan päästä likaa, roskia, kasveja tai muita esineitä estämään köyden liikettä tuotteen läpi tai tarrainsalvan toimintaa.
Korkeat tai alhaiset lämpötilat, kosteus, pakkanen, muta, sade, öljy ja pöly saattavat huonontaa varusteiden ja niihin kiinnitettyjen köysien toimivuutta – lista ei ole kattava.
Varmista että sulkurengas on yhteensopiva tuotteen kanssa. Sulkurenkaan tulee olla kuormitettu pituussuuntaan, ja portin pitää olla suljettu.
Varusteeseen ei saa tehdä mitään muutoksia tai lisäyksiä ilman valmistajan etukäteen antamaa kirjallista lupaa.

PELASTAMINEN:
Pelastussuunnitelma tulee olla saatavilla ennen käyttöä ja sen aikana, ja siinä pitää tulla ilmi tavat jolla reagoida nopeasti ongelmatilanteessa. Tähän kuuluu asianmukainen pelastuskoulutus.
Vain erityisesti koulutetut pelastustyöntekijät saavat käyttää tätä laitetta kahden henkilön pelastamiseen. Tuotteeseen ei saa kohdistua nykäysvoimaa.
Pelastuskäytössä tätä tuotetta ei luokitella henkilösuojaimeksi, eikä se täytä henkilösuojaindirektiivin 89/686/EEC vaatimuksia.
TARKASTAMINEN
Käyttäjän turvallisuus riippuu varusteiden tehokkuuden ja vahvuuden ylläpidosta.
Tarkastustiheys riippuu käyttötiheydestä ja siinä tulee ottaa huomioon säännökset, varusteen tyyppi ja ympäristön vaikutukset.
Säännölliset tarkastukset pitää suorittaa vähintään kerran 12 kuukaudessa.
Tarkastus tulee suorittaa pätevän henkilön toimesta, ja sen pitää noudattaa tarkasti valmistajan säännöllisiä tarkastusmenetelmiä.
Varmista että kaikki merkinnät ovat helposti luettavissa.
Kirjaa tarkastuksen tulokset henkilösuojaimen tarkastuslomakkeeseen, jota tulee säilyttää tuotteen kanssa.
Tuote pitää VAIHTAA UUTEEN mikäli siinä on merkkejä vääntymisestä, korroosiosta, halkeilusta, jäysteestä tms.
Kemikaalit voivat vahingoittaa tuotetta vakasti.
Osaluettelo (Kuva 6):
1. Runko
2. Tarrainsalpa
Vapautin
Yläaukko
Alakiinnitysaukko
Köyden sisäänmeno
Muovisuojus
Muovinen kädensija
Ennen jokaista käyttöä:
Varmista ettei tuotteessa ole korroosiota, halkeamia, vääntymiä tai merkkejä terävistä reunoista tai muusta kulumisesta.
Varmista että tarrainsalpa liikkuu vapaasti eikä jumitu tai ole jäykkä.
Varmista että tarrainsalvan jousi toimii ja saa tarrainsalvan lukkiutumaan.
Varmista että tarrainsalvan kaikki hampaat ovat jäljellä ja etteivät ne ole kuluneet.
Varmista että sulkurengas pääsee kääntymään vapaasti aukoissa.
Varmista että sulkurengas lukkiutuu oikein.
Varmista että köysi ja päätösompeleet ovat hyvässä kunnossa eikä niissä näy merkkejä poikkeuksellisesta kulumisesta.
Varmista että tuote on puhdas.

Jokaisen käytön aikana:
Varmista että köysi on asetettu oikein tuotteeseen.
Varmista että köydessä ei ole epäpuhtauksia, hiertymiä tai mutaa ja ettei se ole jäässä.
Varmista että mitkään laitteeseen kuulumattomat vieraat osat estä tarrainsalpaa toimimasta kunnolla.
On tärkeää tarkastaa tuotteen kunto ja sen liittyminen järjestelmän muihin välineisiin säännöllisesti.
Varmista että sulkurengas pysyy lukittuna.

YHTEENSOPIVUUS:
Varmista tämän tuotteen yhteensopivuus muiden järjestelmän osien kanssa.
Tuotteen kanssa käytettävien varusteiden pitää täyttää sen maan viimeisimpien standardien vaatimukset, jossa tuotetta käytetään.
Varmista että tuote ja sulkurengas ovat yhteensopivat (muoto, koko). BEAL suosittelee HOLD UPin kanssa tuotetta O'LIGHT 3 MATIC tai FLAT LINK.
Varmista että köydet ovat järjestelmään sopivia ja järjestelmä toimii oikein.

KÄYTTÖ:
Köyden asennus laitteeseen: avaa tarrainsalpa vapauttimesta. Kiinnitä vapautin laitteen runkoon. Ota köyttä asentaessa huomioon ylös/alas-suuntamerkki, ja sen jälkeen sulje tarrainsalpa vapauttamalla vapautin rungosta (Kuva 2 a).
Toimivuustesti: tarkasta mihin suuntaan laite lukkiutuu (Kuva 2 b.).
Köyden irrottaminen: laite ei saa olla kuormitettuna. Helpottaaksesi tarrainsalvan avaamista, liikuta laitetta ylöspäin köydessä, samaan aikaan vetäen alaspäin vapauttimesta ja avaten tarrainsalvan.
Nouseminen: laite liukuu vapaasti ylöspäin ja lukittuu paikoilleen, kun se kuormittuu kiinnityspisteestä.
Laitetta ei pidä käyttää tilanteissa, joissa putoamiskerroin voi olla korkeampi kuin 1, eli käyttäjän pitää aina olla laitteen ja/tai ankkuripisteen alapuolella (Kuva 3). 1:ä korkeampi putoamiskerroin voi rikkoa köyden.
Rintanousuvarmistin: kiinnitä nousuvarmistin automaattisesti lukkiutuvalla tai käsin lukittavalla sulkurenkaalla. Sulkurengas pitää kiinnittää alempaan aukkoon. Kiinnitä laitteen ylempi aukko valjaisiin, jotta se pysyy pystyasennossa (Kuva 4). Noustaessa köydessä, joka ei ole pystysuora, nosta yhdellä kädellä köyttä niin pystysuoraksi kuin mahdollista, jotta tarrainsalpa ei vahingossa avaudu.
Nousukahva: pystysuorassa köydessä noustaessa laitteen pitää olla kuormitettu hyvässä asennossa köyden suuntaisesti. Laitteen ei pidä olla kuormitettu vinossa kulmassa, sillä silloin köysi voi lipsua. Jos et voi välttää köyteen viistossa osuvaa kuormitusta, varmista kiinnitys köyteen liitosköyden sulkurenkaalla (Kuva 5).
Viistossa köydessä noustaessa köyden suuntaa ohjataan laittamalla sulkurengas ylempään kaksoisaukkoon (Kuva 5). Älä kiipeä laitteen tai ankkuripisteen yläpuolelle. Pidä liitosköysi kireänä.
Ankkurin lähellä kaikki nykäykset ovat kiellettyjä. Laitetta ei saa kuormittaa vinosti.

STANDARDIN EN 12841 tyyppi B TIEDOT
• Laitetta käytetään A-tyypin varalaitteen kanssa turvaköydessä
• Laite ei sovi käytettäväksi putoamisen pysäyttävässä järjestelmässä.
• EN 12841 -standardin vaatimusten täyttäminen: 2006 Tyyppi B -standardi, käytä 10–13 mm EN 1891 tyyppi A -köysiä. (Antipode 10 mm ja Ergo 13 mm -köysiä käytettiin sertifioinnissa).
• Käytä enintään 1 metrin pituista kokoonpanoa laitteeseen kiinnittymiseen (liitosköysi + sulkurenkaat + laitteet). Noudata suositeltua enimmäispituutta.
Putoamisriskin pienentämiseksi laitteen ja ankkurin välissä olevan köyden pitää aina olla kireällä.
Kun työköysi on kireällä, varmista että turvaköysi ei ole kuormitettuna. Dynaaminen ylikuormitus voi vahingoittaa turvaköyttä.
• Suurin nimelliskuormitus: 100 kg.

YLEISIÄ TIETOJA
• Ankkuripisteen pitää täyttää henkilösuojainstandardi EN 795:n vaatimukset. Etenkin vaatimuksen, että ankkuripisteen on kestettävä vähintään 12 kN voima.
• Turvallisuuden kannalta on oleellisen tärkeää, että laite tai ankkuripisteet on oikein sijoitettu ja että työ tehdään niin, että putoamisen mahdollisuus ja pituus on minimoitu. Käyttäjän paikka on ankkuripisteen alapuolella (Kuva 1).
• Turvaetäisyys: varmista aina että käyttäjän ja maan välissä on turvallinen etäisyys, jotta putoamistilanteessa ei ole maahan tai rakenteisiin iskeytymisen vaaraa.
• Putoamissuojainkokovaljaat ovat ainoa vartaloa tukeva väline, jota saa käyttää putoamisen pysäyttävässä järjestelmässä.
• Huolehdi siitä, että tuotteet eivät hierry vasten naarmuttavia pintoja tai teräviä reunoja.
• Kaikkien tämän tuotteen kanssa käytettävien varusteiden tuotekohtaisia käyttöohjeita pitää noudattaa.
• Ympäröivät olosuhteet (sade, pakkanen tai muta) voivat vaikuttaa varusteen käyttöön.
• Laite ei sovi käytettäväksi putoamisen pysäyttävässä järjestelmässä.

PUHDISTUS JA KUNNOSSAPITO:
Pidä henkilösuojaimet turvallisesti työkuntoisina yksinkertaisilla, ehkäisevillä toimilla, kuten puhdistamalla ja säilyttämällä ne huolellisesti.
Mikäli tuote on likainen, puhdista se makealla vedellä ja kuivaa se hankaamattomalla kankaalla.
Älä upota laitetta täysin veteen.

SÄILYTYS- JA KULJETUSOLOSUHTEET:
Säilytä tuotetta puhtaissa, kuivissa olosuhteissa, suojattuna UV-säteilyltä, kemikaaleilta ym. Kuljeta laitetta iskunkestävässä kassissa samankaltaisissa oloissa kuin säilytysolosuhteet.

MATERIAALIT JA KÄYTTÖLÄMPÖTILA
Materiaalit: alumiiniseos, ruostumaton teräs, muovi
Käyttölämpötila: -40°C – +60°C

MERKKIEN SELITYKSET:
Valmistajan nimi / Tuotemerkin tunnistekoodi
Standardinumerot.
SARJANUMERO : NNNN MM YY.
NNNN = lisänumero 0001, 0002, 0003…
MM = valmistuskuukausi
YY = valmistusvuosi
Lue käyttöohjeet huolellisesti - l.
CE : Yhdenmukaisuus eurooppalaisen direktiivin kanssa
0120: Valmistuksen laaduntarkkailua valvovan tahon numero, SGS 217-221 London road – Camberley - Surrey – GU15 3 EY - Iso-Britannia
Käyttösuunta.
Tuotenimi

CE-tyyppitarkastuksen tehnyt taho: APAVE SUDEUROPE SAS - CS60193 - 13322 MARSEILLE Cedex 12- Ranska, no 0082.

ELINIKÄ
Metallisen tuotteen elinikä on rajoittamaton.
Tuote voi tuhoutua ensimmäisen käytön aikana. Tarkastus määrittää sen, pitääkö tuote hylätä.
Seuraavat tekijät voivat lyhentää tuotteen elinikää: intensiivinen käyttö, osien vahingoittuminen, altistuminen kemikaaleille, korkeat lämpötilat, hankaaminen, kovat iskut, suositellun ylläpidon laiminlyönti.

Tuote on poistettava käytöstä:
- jos se ei läpäise tarkastusta
- jos siihen on kohdistunut suuria voimia (esim. kova pudotus raskaalla painolla)
- jos tuotteen käyttöhistoriaa ei tunneta
- jos on olemassa pienikin epäilys sen turvallisuuden suhteen

BEAL-TAKUU
Tällä tuotteella on 3 vuoden takuu, joka koskee kaikkia materiaali- tai valmistusvirheitä. Takuun piiriin eivät kuulu: normaali kuluminen, varusteeseen tehdyt muutokset, virheellinen säilytys, huono hoito, onnettomuuksien, välinpitämättömyyden tai väärän/virheellisen käytön aiheuttamat vauriot.

VASTUU
BEAL ei ole vastuussa suorista, välillisistä eikä satunnaisista seurauksista tai minkään muun tyyppisistä vahingoista, jotka tapahtuvat sen tuotteiden käytön aikana tai aiheutuvat sen tuotteiden käytöstä.

Hangug-ui

사용 분야
개인 보호 장비인 본 제품은 고소작업, 구조, 마운티니어링, 클라이밍 용으로 제작되었다.
EN 567:2013 - 8 ≤ Ø ≤ 13 mm 로프를 사용하는 마운티니어링 및 클라이밍 용 등강기
EN 12841:2006-B - EN 1891 type A 10 ≤ Ø ≤ 13 mm 작업용 로프를 사용하는 등강 장비:

경고
이 사용설명서는 장비 소유자와 사용자가 필독하고 보유해야 한다. 사용설명서를 잃어버렸다면, beal-planet.com 에서 다운로드 할 수 있다.
고소 작업, 구조, 마운티니어링은 위험이 내제되어있다. 본 제품을 사용시 전문 지식 및 교육이 필요하다.
이 경고문에 쓰여져 있는 잘못된 사용의 다양한 경우가 전부는 아니다. 셀 수 없이 많은 잘못된 사용이 발생하며, 모든 경우를 알리는 것은 불가능하다.
본 제품은 능숙하고 사용 적합한 사람 또는 적임자의 직접적인 통제 아래에서 사용 되어야 한다. 이 경고문을 따르지 않을 시 사고 및 사망의 위험은 증가한다.
사용자의 행동과 결정엔 본인의 책임이 있다.
이 제품을 사용하는 동안, 사용자는 자신의 건강 상태가 안전에 영향을 끼치지 않도록 신경 써야 한다.
경고: 안전벨트 착용상태에서 움직임이 없으면 심각한 상해 또는 사고가 생길 수 있다.
한 사람에게만 PPE를 발행한다. 불 특정한 '다수 인증'은 권장하지 않는다.
안전 기능이 있는 여러 가지 장비를 동시에 사용하는 것은 장비들이 서로 영향을 주거나 방해하여 위험을 발생시킬 수 있다.
제품의 첫 번째 도착지 이외의 국가에서 판매될 때, 재판매업자는 사용자의 안전을 위해 제품을 사용하는 국가의 언어로 사용, 보관, 정기 검사, 수리하는 설명서를 제공하는 것은 필수적이다.

사전 주의 사항
본 장비는 한계 강도를 넘지 않아야 하며 제작 용도에 맞지 않은 어떤 상황에서도 사용되어서는 안 된다. 케이블 또는 두꺼운 로프에 사용하지 않는다.
제품 및 연결 상태가 정확한 방향인지 정기적으로 확인하는 것은 중요하다.
사용 전 및 사용하는 동안, 어려운 상황에 처한 경우에 구조 가능성을 고려한다.
제품 안에 들어가 로프의 움직임을 방해하거나 캠의 움직임을 막는 방해 물질(먼지, 파편, 초목 등)을 제거한다.
높거나 낮은 온도, 습도, 서리, 진흙, 비, 오일, 먼지는 장비 성능 및 로프에 연결 시 부정적인 영향을 끼친다. - 나열한 내용이 전부는 아니다.
사용 중인 연결 장비와 본 제품과의 호환성을 확인한다. 연결 장비는 개폐구가 잠긴 상태로 중심축을 따라 하중이 실려야만 한다.
제조자의 사전 서면 동의서 없이는 제품을 변형하거나 추가를 하지 않는다.

구조
사용 전 및 사용 중 어려운 상황에 처했을 때 계획을 빠르게 이행할 수 있는 내용이 명시된 비상 계획을 준비한다. 구조 방법에 적절한 훈련을 포함한다.
본 장비를 사용하는 2인 구조작업은 이 기술에 대해 특별히 교육받은 구조자에 의해 수행되어야 한다.
구조 용으로 사용시, 본 제품은 PPE로 분류되지 않으며 PPE Directive 89/686/EEC에도 포함되지 않는다.

검사
사용자의 안전은 장비의 효율성 및 강도를 유지함에 달려있다.
검사 횟수는 사용 횟수에 따라 다르며, 규정, 장비의 종류, 환경 조건과 같은 요소를 따라야만 한다.
최소 1년에 1번 정기적인 검사를 수행해야만 한다.